МИНИСТЕРСТВО ОБРАЗОВАНИЯ И НАУКИ РОССИЙСКОЙ ФЕДЕРАЦИИ

ФГБОУ ВПО «УДМУРТСКИЙ ГОСУДАРСТВЕННЫЙ УНИВЕРСИТЕТ»

ФИЛИАЛ ФГБОУ «УДГУ» В Г.МОЖГЕ

КАФЕДРА ГУМАНИТАРНЫХ И СОЦИАЛЬНО-ЭКОНОМИЧЕСКИХ ДИСЦИПЛИН

Специальность 080502 «Экономика и управление на предприятии (городского хозяйство)»

ВЫПУСКНАЯ КВАЛИФИКАЦИОННАЯ РАБОТА

на тему

«Анализ деятельности учреждения социальной сферы и разработка предложений по ее совершенствованию (на примере МБДОУ «Большеучинский детский сад №1») »

Выполнил студент

группы ФЗС (Мж)-080502-61(К) О.А.Куркова

Руководитель, д.э. н, профессор

кафедры экономики УдГУ, руководитель НОЦ УдГУ «Бережливое производство» Давыдова Н.С

Зав. кафедрой

к.ф.-м.н. М.С.Сметанина

_____

решение о допуске

« »_____20___г.

Согласовано зав. кафедрой

экономики к.э.н., доцент А.В.Аношин

Можга - 2016

Содержание

ВВЕДЕНИЕ.....
1. ОРГАНИЗАЦИЯ ДЕЯТЕЛЬНОСТИ УЧРЕЖДЕНИЯ ДОШКОЛЬНОГО ОБРАЗОВАНИЯ. 5
1.1. Цели и задачи дошкольного образования.....5
1.2. Финансирование учреждения дошкольного образования.....11
1.3. Основные направления совершенствования деятельности……14
2. АНАЛИЗ ФИНАНСОВО-ХОЗЯЙСТВЕННОЙ ДЕЯТЕЛЬНОСТИ МБДОУ «БОЛЬШЕУЧИНСКИЙ ДЕТСКИЙ САД №1»……30
2.1. Общая характеристика учреждения и его структура.....35
2.2. Анализ исполнения смет расходов на содержание учреждения.....38
2.3. Основные показатели и проблемы деятельности учреждения……
3. РАЗРАБОТКА ПРЕДЛОЖЕНИЙ ПО СОВЕРШЕНСТВОВАНИЮ ДЕЯТЕЛЬНОСТИ УЧРЕЖДЕНИЯ.....57
3.1. Предложения по совершенствованию инновационной деятельности в МБДОУ «Большеучинский детский сад №1».....57
3.2. Формирование новых источников внебюджетных средств.....59
3.3. Оптимизация расходов……
ЗАКЛЮЧЕНИЕ.....73
СПИСОК ЛИТЕРАТУРЫ.....75

ВВЕДЕНИЕ

Современное образование в основном характеризуется в первую очередь с позиций дефицита бюджетных средств, выделяемых государством для обеспечения функционирования данной сферы деятельности.

Бюджетный процесс организован так, что выделение бюджетных средств осуществляется строго в соответствии со статьями экономической классификации расходов бюджета и на утвержденной сметы. Разделение ассигнований по экономическим статьям бюджетной классификации определяется в первую очередь надобностью производить социально значимые выплаты работникам сферы образования - заработную плату, включая туда доплаты и надбавки. В следствии недостаточно финансируются статьи расходов которые связанны с обеспечением собственно образовательного процесса, содержанием материально-технической базы образовательных учреждений и их развитием.

При нехватке бюджетного финансирования возрастает роль привлечения средств из внебюджетных источников. Образовательные учреждения могут привлекать дополнительные внебюджетные источники финансирования своей деятельности в форме доходов от независимой деятельности. Законодательство в области образования предоставило им возможность осуществлять почти все виды такой деятельности, за исключением запрещенных. За последние годы образовательные учреждения приобрели не только платные образовательные услуги, но и другие виды деятельности, не связанные непосредственно с образовательным процессом.

Рассмотрение системы управления финансирования дошкольным образовательным учреждением и разработка гибкой системы по организации платных занятий весьма актуально на сегодня, поэтому данная тема дипломной работы выбрана именно в этой области.

Предмет исследования: процесс управления дошкольным образовательным учреждением.

Цель исследования дипломной работы - изучение основ экономики и управления дошкольным образовательным учреждением на примере МБДОУ Большеучинский детский сад №1

Для осуществления поставленной цели в дипломной работе нужно решить ряд взаимосвязанных задач:

- изучить теоретические основы финансового механизма образовательных учреждений;

- провести оценку организационной структуры учреждения;

- исследовать источники финансирования дошкольного образовательного учреждения;

- выявить слабые места социальной сферы учреждения;

- разработать мероприятия по улучшению деятельности учреждения в социальной сфере;

Объектом исследования в данной дипломной работе является система управления дошкольным образовательным учреждением.

В первой главе дипломной работы описаны теоретические знания по организации деятельности учреждения дошкольного образования.

Вторая глава содержит анализ финансово-хозяйственной деятельности МБДОУ «Большеучинский детский сад №1».

Третья глава представляет разработанные мероприятия по совершенствованию деятельности учреждения в социальной сфере.

1. ОРГАНИЗАЦИЯ ДЕЯТЕЛЬНОСТИ УЧРЕЖДЕНИЯ ДОШКОЛЬНОГО ОБРАЗОВАНИЯ

1.1. Цели и задачи дошкольного образования

Современное российское образование - это неутихаемая система последовательных этапов обучения, на каждый из которых воздействуют негосударственные, государственные, муниципальные образовательные учреждения разных типов и видов. Образовательная система соединяет дошкольное, общее среднее, среднее специальное, вузовское, послевузовское, дополнительное образование.

Образование - единый целевой процесс воспитания и обучения, являющийся общественно значимым благом и осуществляемый в интересах человека, семьи, общества и государства, а также совокупность приобретаемых знаний, умений, навыков, ценностных установок, опыта деятельности и компетенции определенных объема и сложности в целях интеллектуального, духовно-нравственного, творческого, физического и (или) профессионального развития человека, удовлетворения его образовательных потребностей и интересов.

В Российской Федерации гарантируется право каждого человека на образование. Право на образование в Российской Федерации гарантируется независимо от пола, расы, национальности, языка, происхождения, имущественного, социального и должностного положения, места жительства, отношения к религии, убеждений, принадлежности к общественным объединениям, а также других обстоятельств. В Российской Федерации гарантируются простота и бесплатность в соответствии с федеральными государственными образовательными стандартами дошкольного, начального общего, основного общего и среднего общего образования, среднего профессионального образования, а также на конкурсной основе бесплатность высшего образования, если образование данного уровня гражданин получает впервые.

В Российской Федерации каждый человек имеет право на образование путем создания федеральными государственными органами, органами государственной власти субъектов Российской Федерации и органами местного самоуправления соответствующих социально-экономических условий для его получения, возрастает возможность удовлетворять потребности человека в получении образования различных уровня и направленности в течение всей жизни.

Управление образовательной организацией осуществляется в соответствии законодательством Российской Федерации с учётом всех особенностей, установленных настоящим Федеральным законом.

Под управлением дошкольным учреждением нужно понимать целенаправленную деятельность, которая обеспечивает совместный труд сотрудников в решении задач воспитания детей на уровне современных требований.

Научное управление дошкольным учреждением опирается на знании и использовании объективных законов и закономерностей как самого объекта, так и теории научного управления. Эти законы и закономерности разнообразны, они захватывают области идеологических и правовых отношений, организации детского учреждения и системы воспитания, труда и управления, физиологии, психологии, педагогики.

В дошкольных учреждениях характер взаимоотношений между элементами системы управления осуществляется между коллективами - «взрослые - взрослые», «взрослые – дети».Отношения воспитанника и персонала детского сада держится на основе сотрудничества, уважения личности ребёнка и оказание ему свободы развития в соответствии с индивидуальными особенностями. Конечной целью такого взаимодействия является развитие личности ребенка, которое и определяет специфику управления.

Целью управления дошкольным учреждением является обеспечение

оптимального функционирования этих систем, высокую эффективность воспитательно-образовательной работы с детьми при наименьших затратах времени и сил.

Это сложный процесс он складывается из правильного выбора целей и задач, изучения и глубокого анализа достигнутого уровня воспитательной работы, системы рационального планирования; выявления и распространения передового педагогического опыта и использования достижений педагогической науки в подготовке воспитателей к работе с детьми; осуществления органического единства обучения и воспитания детей на занятиях и в повседневной жизни; хорошего контроля и проверки исполнения.

Обучение - направленный процесс организации деятельности обучающихся по освоению знаниями, умениями, навыками и компетенцией, приобретению опыта деятельности, развитию способностей, приобретению опыта применения знаний в повседневной жизни и формированию у обучающихся мотивации получения образования в течение всей жизни.

Дошкольное образовательное учреждение создается учредителем и регистрируется в законодательном порядке Российской Федерации (Закон о государственной регистрации юридических лиц и индивидуальных предпринимателей №129-ФЗ от 08.08.2001).

Учредителем государственного дошкольного образовательного учреждения являются федеральные органы исполнительной власти и органы исполнительной власти исполнительной власти субъектов Российской Федерации.

Учредителем муниципального дошкольного образовательного учреждения являются органы местного самоуправления.

Отношения между учредителем и дошкольным образовательным учреждением определяются договором, заключаемым между ними в соответствии с законодательством Российской Федерации исполнительной власти субъектов Российской федерации.

Учредителем муниципального дошкольного образовательного учреждения являются органы местного самоуправления.

Отношения между учредителем и дошкольным образовательным учреждением определяются договором, заключаемым между ними в соответствии с законодательством Российской Федерации.

Дошкольное учреждение имеет управляемую и управляющие системы. Управляемая система состоит из взаимосвязанных между собой коллективов: педагогического - медицинского - обслуживающего - детского.

Организационная структура управления в дошкольном учреждении представляет собой совокупность всех его органов с присущими им функциями. Она может быть представлена в виде двух основных подструктур - административного и общественного управления.

Организаторская деятельность заведующего должна быть направлена на обеспечение всестороннего воспитания и развития каждого ребенка. В ней можно выделить: конструктивно-проектировочный, коммуникативный, собственно организаторский и гностический компоненты.

Конструктивно-проектировочный компонент включает планирование организационной и педагогической деятельности всего коллектива. К ней относится планирование содержания работы детского сада: составление смет и других планово-финансовых документов, тарификационных списков, распределение работы во времени и между членами коллектива; создание условий для взаимодействия их в процессе работы.

Собственно организаторская деятельность заведующего - это умение находить взаимодействия работников детского сада между собой так, чтобы итог их совместной деятельности соответствовали целям и задачам, стоящим перед дошкольным учреждением. Заведующий совместно с педагогами выбирает программы работы с детьми, обеспечивает, контролирует работу воспитателя и медицинских работников по ее выполнению, организует педагогический всеобуч родителей, повышение квалификации педагогов.

Коммуникативная деятельность заведующего направлена на правильное взаимоотношений между членами коллектива в связи с их индивидуальных и возрастных особенностей. При этом он должен соотносить свою деятельность с требованиями, которые предъявляются к руководителю.

Прогностический компонент включает изучение содержания и способов воздействия на других людей с учетом возрастных, индивидуальных особенностей сотрудников, особенностей воспитательно-образовательного процесса и результатов собственной деятельности, ее достоинств и недостатков. На этой основе происходит корректировка и совершенствование деятельности заведующего.

Всё административное руководства осуществляет заведующий дошкольным учреждением. Он несет полную ответственность за работу вверенного ему учреждения.

От руководителя в значительной степени зависит выбор наиболее важных вопросов и глубина их подготовки к обсуждению на Совете педагогов и на собраниях трудового коллектива, создание деловой обстановки, согласование работы коллектива.

Согласованная деятельность всех этих ступеней административного управления, их взаимосвязь с органами коллегиального управления обеспечивает высокий эффект в достижении поставленных перед работниками дошкольного учреждения целей.

Согласно пункту 5 статьи 6 Закона РФ «Об образовании» дошкольные образовательные учреждения выступают единственным видом образовательных учреждений, где изучение русского языка как государственного языка Российской Федерации не регламентируется государственными образовательными стандартами.

В Законе РФ «Об образовании» отражена важная роль родителей обучающихся в сфере дошкольного образования. К сожалению в действующий законодательстве не закреплено понятие «родители», но, исходя из норм

семейного кодекса РФ можно сделать вывод о том, что родителями по отношению к ребенку (лицу не достигшему возраста 18 лет) нужно считать лиц - кровных родственников I степени (отца и мать), удостоверенных в таком качестве в установленном законом порядке соответствующим государственным органом.

В Семейном кодексе РФ установлены права и обязанности родителей по воспитанию и образованию детей, тех к которым относится и воспитание своих детей, обязанность заботиться о здоровье, физическом, психическом, нравственном развитии своих детей обязанность обеспечить получение детьми образования. При этом, родители имеют право на воспитание своих детей перед всеми другими лицами, а также право выбора образовательного учреждения и формы обучения детей до получения детьми основного общего образования (статья 63 Семейного кодекса РФ). Статья 18 Закона РФ «Об образовании» закрепляет обязанность родителей заложить основы физического, нравственного и интеллектуального развития личности ребенка в раннем детском возрасте.

Пункт 3 статьи 18 Закона РФ «Об образовании» определяет также особую роль семьи в дошкольном образовании в виде положения о том, что сеть дошкольных образовательных учреждений действует для воспитания детей дошкольного возраста, охраны и укрепления их физического и психического здоровья, развития индивидуальных особенностей и необходимой коррекции нарушений развития в помощь семье.

Следует также отметить установленное в пункте 4 статьи 52 Закона РФ «Об образовании» право родителей (законных представителей) дать ребенку начальное общее, основное общее, среднее (полное) общее образование в семье. При этом, ребенок, получающий образование в семье, имеет право на любом этапе обучения при его положительной аттестации по решению родителей (законных представителей) продолжить образование в образовательном учреждении.

Таким образом, одной из главных особенностей дошкольного образования выступает значительная роль родителей (законных представителей) в результате организации образования и воспитания, где, дошкольные образовательные учреждения выступают своего рода «дополнительным, содействующим элементом» по отношению к деятельности родителей как участников образовательного процесса.

Дошкольные образовательные учреждения, в отличие от других типов образовательных учреждений не выдают обучающимся по окончании документы государственного образца об уровне образования и (или) квалификации, заверяемые печатью соответствующего образовательного учреждения, предусмотренные статьей 27 Закона РФ «Об образовании».

К дошкольному образовательному учреждению особой ролью обладает свидетельство о государственной аккредитации, которое подтверждает государственный статус образовательного учреждения, уровень и направленность реализуемых им образовательных программ. Государственная аккредитация дошкольного образовательного учреждения или образовательного учреждения дополнительного образования детей включает в себя экспертизу реализуемых им образовательных программ соответствующего уровня и направленности, а также показателей деятельности такого образовательного учреждения, необходимых для определения его вида и категории.

Важную роль в системе регулирования дошкольного образования играют вопросы распределения компетенции между различными уровнями власти.

Дошкольное образование может касаться следующего: обеспечение государственных гарантий прав граждан в области образования, разработка и реализация федеральных целевых и международных программ в области образования, установление общих принципов финансирования образовательных услуг, информационное и научно-методическое обеспечение системы образования, разработка в пределах своей компетенции базисных учебных планов и примерных программ курсов, дисциплин, учебной

литературы и учебных пособий, создание единой для Российской Федерации системы информации в области образования (статья 28 Закона РФ «Об образовании»).

К компетенции субъектов Российской Федерации, согласно статье 29 Закона РФ «Об образовании» в области дошкольного образования относится:

- обеспечение государственных гарантий прав граждан на получение общедоступного и бесплатного дошкольного образования в общеобразовательных учреждениях путем выделения субвенций местным бюджетам в размере, необходимом для реализации основных общеобразовательных программ в части финансирования расходов на оплату труда работников общеобразовательных учреждений, расходов на учебные пособия, технические средства обучения, расходные материалы и хозяйственные нужды (за исключением расходов на содержание зданий и коммунальных расходов, осуществляемых из местных бюджетов) в соответствии с нормативами, установленными законами субъекта Российской Федерации;

- организация предоставления общего и бесплатного дошкольного образования по основным общеобразовательным программам в специальных (коррекционных) образовательных учреждениях для обучающихся, воспитанников с отклонениями в развитии, образовательных учреждениях для детей-сирот и детей, оставшихся без попечения родителей, специальных учебно-воспитательных учреждениях открытого и закрытого типа, оздоровительных образовательных учреждениях санаторного типа для детей, нуждающихся в длительном лечении, образовательных учреждениях для детей, нуждающихся в психолого-педагогической и медико-социальной помощи (за исключением образования, получаемого в федеральных образовательных учреждениях, перечень которых утверждается Правительством Российской Федерации), в соответствии с нормативами, установленными законами субъекта Российской Федерации.

Дошкольное образование является важной ступенью системы непрерывного образования в России.

Начало государственной системы дошкольного образования в нашей стране было принято после принятия 20 ноября 1917 года "Декларации по дошкольному воспитанию". В этом документе были определены принципы советского дошкольного образования: бесплатность и доступность общественного воспитания детей дошкольного возраста.

Главной задачей дошкольного образования является, развитие главных новообразований дошкольного возраста - творческой активности, самостоятельности произвольности, самосознания и др. Показателем эффективности образования в этой связи следует считать не «облученность» детей или сумму освоенного ими знаний, а уровень психического развития каждого ребёнка.

Дошкольное образование обладает определенной спецификой, которую следует учитывать при решении задач, связанных с его реформированием. В нормативных правовых актах, в частности в Законе РФ «Об образовании» отражены некоторые особенности регулирования дошкольного образования.

Дошкольное образовательное учреждение - это тип образовательного учреждения, который реализует основную общеобразовательную программу дошкольного образования.

Детский сад в установленном порядке законодательством РФ, несет ответственность за выполнение функций, определённых уставом, реализацию не в полном объеме образовательных программ; качество реализуемых образовательных программ; соответствие применяемых форм, методов и средств организации образовательного процесса возрастным, психофизиологическим особенностям, склонностям, способностям, интересам и потребностям детей; за жизнь и здоровье детей и работников Детского сада во время образовательного процесса.

Образовательная программа и Устав — это два обязательных документа, которые составляют нормативную базу деятельности каждого дошкольного образовательного учреждения. Устав — это правовой документ, своеобразная конституция образовательного учреждения. Он решает особенности функционирования всего образовательного учреждения в целом. Образовательная программа определяет содержание воспитательно-образовательного процесса, подробно стандартизируя его компоненты.

Первая "Программа работы детского сада" вышла в 1934 году, а в 1938 году были опубликованы "Устав детского сада", определявший задачи работы, структуру и особенности функционирования дошкольных учреждений, и "Руководство для воспитателей детского сада", содержавшее методические указания по разделам работы с детьми.

Дошкольное учреждение имеет свою хорошо выраженную специфику: цели, структуру коллектива, виды и содержание информационных и коммуникативных процессов.

На сегодня цели дошкольного образования заключаются в развитии пяти основных личностных потенциалов: познавательного, коммуникативного, эстетического (художественного), ценностного (нравственного) и физического. Современное дошкольное образование подразумевает разработку качества, умения и навыки, которые должны быть привиты ребёнку в процессе дошкольного образования.

Программы дошкольного образования разрабатываются самостоятельно, что соответствует требованию ст.14 Федерального закона « Об образовании». Но при разработке программ нужно руководствоваться требованиями указанного закона, Типового положения о дошкольном образовательном учреждении и государственными стандартами дошкольного воспитания. Программа дошкольного образования является одним из главных нормативных документов учреждения. На основании этой программы и Устава осуществляется получение лицензии, аккредитации, аттестации, а также организация дополнительных платных образовательных услуг.

В современном дошкольном образовании указанная программа рассматривается в роли нормативно-управленческого документа, целью которого служит обоснование выбранных методик и технологий дошкольного образования, а так же формы организации воспитательного процесса.

Целью деятельности образовательного учреждения является: многообразное и целостное воспитание и развитие детей дошкольного возраста в соответствии с их индивидуальными особенностями, готовности к обучению в школе.

Задачей дошкольного учреждения является удовлетворение потребностей семьи и общества в уходе за детьми, их гармоничном развитии и воспитании.

Основными задачами образовательного учреждения являются:

1.Охрана жизни здоровья и укрепления детей:

– приобщение детей дошкольного возраста к ценностям здорового образа жизни;

– развитие и укрепление мышечной, костной, сердечно-сосудистой, дыхательной, нервной системы, развитие движений, закаливание;

– формирование здоровье-сберегающего пространства, создание безопасных условий в группах, на участках и др. местах пребывания детей.

2. Обеспечение физического развития ребёнка:

- создание условий эмоционального радостного проживания ребёнка, комфортного состояния, формирование желания быть здоровым, сильным красивым;

- использование физкультурно-оздоровительной деятельности детей для формирования у них потребности в активных движениях и физическом совершенстве;

- рациональное сбалансированное питание, формирование навыков личной гигиены, закаливание, формирование у детей представлений о своём организме и его охране;

- учёт экологических условий, установление устава жизни в зависимости

от здоровья каждого ребёнка, обеспечение индивидуального подхода к детям, учёт своеобразия воспитания мальчиков и девочек.

3. Основные задачи личностного и духовного развития ребёнка:

- формирование первоначальных основ гуманистического мировоззрения с ориентацией на общечеловеческие ценности;

- развитие нравственной мотивационно - потребностной и эмоциональной сферы;

- формирование основ национального самосознания;

- воспитание эстетического отношения к жизни;

4. Задачи интеллектуально-познавательного развития и воспитания:

– раннее развитие задатков , дарованных ребёнку природой;

– расширение кругозора детей;

– развитие познавательных интересов и потребностей, умений, навыков умственной деятельности;

– развитие сенсорной культуры;

– развитие речи.

5. Осуществление необходимой коррекции отклонений в развитии ребёнка:

– развитие психомоторики ребёнка;

– развитие сенсомоторных функций и довербальной коммуникации - формирование речи и мышления.

Сначала может показаться, что цели и задачи дошкольного образования не выходят за предел освоения элементарных навыков и знаний, однако это не так. Каждый полученный ребенком навык является огромным шагом вперед. В дошкольных учреждениях дети получают основы культурного, психологического и социального развития, а также основные представления об этических нормах и правилах поведения. Цель дошкольного образования – развитие ребенка по всем личностным параметрам.

Таким образом, организованный процесс дошкольного образования обеспечивает не только хорошее личностное развитие ребёнка, но и готовность

к переходу его новый статус- статус школьника.

1.2. Финансирование учреждения дошкольного образования

Смета доходов и расходов (или бюджет) – это документированный бухгалтерский план поступления и расходования денежных средств, которые используются для финансирования хозяйственной деятельности образовательного учреждения. Смета представляет собой простую форму финансового плана.

Нормативная основа для составления бюджета образовательного учреждения задается положениями Бюджетного кодекса РФ (далее – БК РФ), а также законами о бюджете на соответствующий финансовый год (федеральным, субъекта федерации и муниципальным – в зависимости от основного источника финансирования образовательного учреждения).

Смета составляется образовательным учреждением на текущий финансовый год и утверждается в установленном порядке главным распорядителем средств бюджета, из которого финансируется основная деятельность учреждения. Действие утвержденных смет доходов и расходов перестают действовать 31 декабря того года, на который они были составлены.

Требования обязательного составления сметы, отражают все доходы бюджетного образовательного учреждения, получаемые как из бюджета и государственных внебюджетных фондов, так и от предпринимательской деятельности (в т. ч. доходы от оказания платных услуг), другие доходы от использования государственной или муниципальной собственности, закрепленной за учреждение на праве оперативного управления, и иной приносящей доход деятельности, разрешенной уставом, в действующей редакции Бюджетного кодекса РФ отсутствует.

Объемы планируемых к поступлению средств включаются в смету с указанием источников их образования.

Финансовые операции в связи с осуществлением полномочий учебных заведений показываются только на одном лицевом счете, но на отдельных его разделах, учитывающих: бюджетные поступления; поступления от

предпринимательской и иной приносящий доход деятельности; дополнительное бюджетное финансирование за счет арендных платежей. В результате для образовательного учреждения составляются три вида смет (согласно трем видам разделов лицевого счета образовательного учреждения, открытого в казначействе, обслуживающем это учебное заведение):

- смета доходов и расходов бюджетных средств;

-смета доходов и расходов внебюджетных средств (получаемых от предпринимательской и иной приносящий доход деятельности);

- смета доходов и расходов от представления в аренду закрепленного за образовательным учреждением имущества.

Кроме того, могут составляться отдельные сметы затрат:

- на определенную образовательную программу;

- получение и расходование средств по национальному проекту «Образование»;

- содержание структурных подразделений учреждения, реализующих образовательные программы разных уровней, не обладающих правом юридического лица (например, школа-интернат детский сад и др.);

- строительство или реконструкцию объектов и др.

Доходы в смете задаются в точном соответствии с полученным образовательным учреждением уведомлением о выделенных ему лимитах бюджетных обязательств на год.

Лимиты бюджетных обязательств и объемы финансирования расходов до образовательного учреждения осуществляется в установленном порядке приказом Минфина России от 10.06.03 № 50н, через территориальные органы Федерального казначейства. Но приказом России от 12.11.07 № 102н внесены изменения в приказ Минфина России от 10.06.03 № 50н, который в новой редакции называется «Об утверждении Порядка организации работы по доведению через Федеральное казначейство и его территориальные органы

объемов бюджетных ассигнований, лимитов бюджетных обязательств и объемов финансирования расходов федерального бюджета».

Расходы в смете определяются по прогнозируемым объемам предоставления государственных или муниципальных услуг и нормам и нормативам финансовых затрат на их предоставление. Суммы запланированных ассигнований по каждому виду расходов должны соответствовать расчетам. Предложения по уменьшению расходов по предметным статьям рассматриваются при условии недопущения учреждением образования кредиторской задолженности по уменьшаемым расходам. Заключение и оплата бюджетным учреждением государственных (муниципальных) контрактов, иных договоров которые подлежат исполнению за счет бюджетных средств, производятся в границах доведенных ему по кодам классификации расходов соответствующего бюджета лимитов бюджетных обязательств и с учетом принятых и неиспользованных обязательств.

Действующим законодательством образовательным учреждениям предоставлено право предоставлять населению, предприятиям, учреждениям и организациям платные дополнительные образовательные услуги и вести предпринимательскую и иную приносящую доход деятельность, предусмотренную его уставом, т.е. привлекать внебюджетные средства. Такая деятельность является дополнительным (к бюджетному финансированию) источником средств для снабжения образовательного процесса, развития материально-технической базы.

Вовлечение дополнительных внебюджетных средств не влечет за собой снижение нормативов и абсолютных размеров финансирования образовательных учреждений за счет средств учредителя. Платные образовательные услуги, предоставляемые государственными и муниципальными образовательными учреждениями, не могут быть оказаны вместо образовательной деятельности, финансируемой за счет средств бюджета.

Внебюджетные средства поступают в образовательные учреждения разными путями:

- за счет оказания платных образовательных услуг;

- от спонсоров и благотворительности физических и юридических лиц;

- от сдачи помещений и оборудования в аренду;

- от продажи произведенных товаров, работ, продуктов интеллектуальной собственности и необразовательных услуг;

- в результате поступления целевых средств из бюджетов других уровней (федеральные, региональные и муниципальные программы и др.)

В соответствии с Бюджетным кодексом (ст.42) доходы бюджетного учреждения, приобретенные от приносящей доход деятельности, после уплаты налогов и сборов в полном объеме рассматриваются в смете доходов и расходов бюджетного учреждения и отражаются в доходах соответствующего бюджета как доходы от использования имущества, находящегося в государственной или муниципальной собственности, либо как доходы от оказания платных услуг. Бюджетное учреждение имеет право на использование этих средств в полном объеме для реализации уставной деятельности.

Это положение БК РФ требует необходимость предусматривать в уставе образовательного учреждения исчерпывающий перечень платных услуг и производимых работ, источники поступления финансовых средств или другого имущества. Именно уставы считаются основанием для оформления разрешения на открытие в органах казначейства лицевого счета по предпринимательской деятельности.

БК РФ (ст.70) установлено, что бюджетное учреждение вправе использовать имеющиеся средства:

- на оплату труда работников;

- перечисление страховых взносов в государственные внебюджетные фонды;

- документы населению, командировочные и иные компенсационные выплаты работникам;

- оплату товаров, работ и услуг по заключенным государственным или муниципальным контрактам;

- оплату товаров, работ и услуг в соответствии с утвержденными сметами без заключения государственных или муниципальных контрактов.

Основным источником поступления внебюджетных средств принято считать образовательную деятельность. Для образовательных учреждений эта деятельность связана с воплощением дополнительных образовательных программ, сверх государственного стандарта общего образования. Впрочем образовательные учреждения обладают еще и материальными, финансовыми, интеллектуальным потенциалами, которые нужно использовать в целях организации деятельности по привлечению внебюджетных средств.

Начиная внебюджетную деятельность, нужно по возможности оценить все факторы которые влияют на нее . Особенно важно сделать, если имеется несколько вариантов использования ресурсов. Но даже редкий потенциал позволяет эффективно организовывать его использование и получать дополнительные средства.

Одной из задач является правильное установление цены производимых товаров, работ и услуг. Получаемая прибыль как минимум должна покрывать издержки по их производству и реализации. В цену платных услуг включаются:

- материальные, трудовые и другие затраты, которые делятся на прямые, связанные непосредственно с оказанием услуг (выполнением работ), и накладные, связанные с деятельностью учреждения по организации предоставленных услуг;

- налоги по конкретным видам деятельности;

- плановая прибыль.

К прямым затратам принадлежит оплата труда с учетом единого социального налога непосредственных исполнителей работ и услуг и

материальные затраты, необходимые для их производства; к накладным расходам – оплата труда с учетом унитарного социального налога административного и обслуживающего персонала, коммунальные платежи и услуги связи, затраты на ремонт и приобретение оборудования, текущий и капитальный ремонт здания, транспортные расходы, командировки, повышение квалификации и др. При этом важно рассчитать , в какой части эти расходы относятся к данному виду работ и услуг.

Всем известно, расходы образовательного учреждения подразделяются на текущие и капитальные. Текущие расходы содержат в себе оплату труда с начислениями, а также материальные и приравненные к ним затраты.

Капитальные расходы связаны с получением оборудования и других основных средств, а так же с затратами (отчислениями) на капитальный ремонт и амортизацию (износ основных средств),

Следовательно, смета доходов и расходов вне зависимости от ее вида и порядка утверждения считается основным документом , на основании которого происходит финансирование деятельности образовательного учреждения, а значит, от качества ее составления и от точности выполнения всех требований, предъявляемых к ее форме, виду, регламенту прохождения, зависит оперативность осуществления финансовой деятельности образовательного учреждения.

Расходы распределяются в разрезе кодов бюджетной классификации РФ с уточнением до кодов статей (подстатей) классификации операций сектора государственного управления. Отнесение доходов и расходов к кодам бюджетной классификации совершаются на основе приказа Минфина России от 25.12.2008 № 145н «Об утверждении Указаний о порядке применения бюджетной классификации Российской Федерации».

Методические рекомендации по использованию классификации операций сектора государственно управления (письмо Минфина России от 21.07.2009 №

02-05-10/2931) определяют единый подход к применению указанной классификации.

Сектора государственного управления состоит из следующих групп:

100 Доходы;

200 Расходы;

300 Поступления нефинансовых активов;

400 Выбытие нефинансовых активов;

500 Поступление финансовых активов;

600 Выбытие финансовых активов;

700 Увеличение обязательств;

800 Уменьшение обязательств.

Группы уточняют статьями и подстатьями. Более точные аналитические коды, предусмотренные в настоящем документе, не являются кодами классификации операций сектора государственного управления, а предназначены исключительно для целей структурирования текста настоящих Методических рекомендаций.

1.3. Основные направления совершенствования деятельности учреждения социальной сферы

Образовательный процесс – ключевое направление деятельности дошкольного образовательного учреждения.

Стратегия развития ДОУ определяется в Программе развития, составление которой опирается на специальной технологии с обязательным проведением анализа работы образовательного учреждения, сопоставления промежуточных и ожидаемых выводов деятельности на основе контрольных срезов, изучения социального заказа родителей и прогноза возможных изменений направления деятельности ДОУ. Программа развития рассматривается и формируется вместе с органами самоуправления, специалистами и родителями. На основе концептуальных ориентиров, указанных в программе развития ДОУ, держится образовательная программа ДОУ, которая определяет модель процесса воспитания и образования детей, отражающую все элементы их жизнедеятельности в каждом возрастном периоде.

Деятельность организации планируется по трем уровням: стратегическом, тактическом, оперативном. Рассмотрим по подробнее каждый из них .

Стратегическое, или перспективное планирование строится на основании Концепции развития учреждения, строится в соответствии с его типом. В соответствии с Концепцией развития учреждения решается также Программа развития ДОУ, а на ее основе – Образовательная программа. Все эти документы применяются коллегиальным органом – Советом педагогов.

На уровне тактического планирования каждый год на основании Программы развития разрабатывается Годовой план учреждения с приложениями (план работы с родителями, помесячные планы ДОУ, план взаимодействия со школой, планы работы структурных подразделений, например медицинской ,психолого-педагогической службы….). На основании Годового плана учреждения решаются перспективные планы работы воспитателей и специалистов (музыкальный работник, инструктор по физкультуре, педагоги дополнительного образования). Эти планы работы воспитателей и специалистов соединяют в сетевой план интеграционного взаимодействия. Одновременно с годовым планом решается базовый учебный план. Сетка занятий составляется на основании базисного учебного и сетевого плана интеграционного взаимодействия в строгом соответствии с СанПиН 2.4.1. 1249-03 и письмом Минобразования России от 14.03.00 №65/23-16 «О гигиенических требованиях к высокой нагрузке на детей в организованных формах обучения».

Оперативное планирование содержит в себе составление ежемесячных календарных планов работы групп и календарно-тематических планов педагогов дополнительного образования и специалистов.

Контроль является фундаментом для принятия управленческих решений и повышения компетентности руководителя как педагога и администратора. Заведующая ДОУ следит за выполнением решений педагогического совета, качество знаний, умений и навыков детей, ведение документации каждым воспитателем, организацию и осуществление непосредственной работы с родителями.

Должностной контроль является важным источником информации для анализа состояния деятельности, получения точных результатов деятельности всех участников образовательного процесса. Должностной контроль сопровождается в проведении заведующей, руководителями структурных

подразделений, председателями Совета педагогов и методического объединения воспитателей, обследований, наблюдений осуществляемых в порядке руководства и контроля в пределах своей компетенции, соблюдения педагогическими работниками законодательных и иных нормативных актов РФ, локальных актов.

Задачи должностного контроля, одна из них получение объективной информации о реализации образовательных программ, далее совершенствование организации образовательного процесса в рамках единого образовательного пространства и на основе проектного метода; анализ достижений в воспитании детей для прогнозирования перспективного развития; подготовка экспертных материалов к аттестации педагогических работников; в срок корректировка процесса реализации образовательных программ в разновозрастных группах на основе личностно-ориентированной модели воспитания и обучения; определение эффективности образовательных программ и технологий, реализуемых структурными подразделениями, а также их взаимодействия между собой, кроме этого получение объективной информации о взаимодействии с родителями воспитанников в микро- и макросоциуме.

Рассмотрим функции руководителей структурных подразделений, осуществляющих контроль: они включают такие функции как контроль реализации образовательных программ; контроль ведения установленной документации воспитателями и педагогами дополнительного образования; координация сроков и темпов освоения детьми программ и технологий в разновозрастных группах и группах кратковременного пребывания; организация и участие в проведении педагогических срезов для установления уровня достижения детей; оценка уровня использования методического обеспечения образовательного процесса и контроль его пополнения; контроль взаимодействия специалистов, участвующих в образовательном процессе; использование различных технологий оценки освоения детьми программных

материалов; подготовка к проведению проверки и решению плана занятий, проверки, при необходимости беседа со специалистами; проведение предварительного собеседования по тематике проверки со специалистами, педагогами и воспитателями; запрос информации у участников образовательного процесса об уровне усвоения детьми программного материала и оценке обоснованности этой информации; контроль индивидуальной работы всех педагогических работников с одаренными детьми и детьми, имеющими проблемы в развитии; контроль безопасности созданных работниками условий для проведения занятий с детьми и воспитательных мероприятий; разработка экспертных заключений о деятельности работников ДОУ для проведения аттестации, оформление в установленные сроки результатов анализа проведенной проверки;; организация и оказание методической помощи специалистам подразделения дополнительного образования, воспитателям в реализации предложений и рекомендаций по итогам проверки; проведение повторного контроля и наконец принятие управленческих решений по итогам проверки.

Права проверяющего:

- выбирать методы проверки согласно тематике и объему;

- привлекать к проведению контроля специалистов;

- по договоренности с научно-методическим центром района получать тесты и анкеты для выполнения педагогических срезов, использовать их после согласования с психологом;

- по результатам проверки вносить предложения о поощрении работников, направлении их на курсы повышения квалификации;

- рекомендовать материалы для изучения и проверки на заседаниях методических объединений, вносить в практику работы с детьми другими специалистами или издания в качестве авторских технологий;

- рекомендовать педагогическому совету принять решение о предоставлении педагогическому работнику права на самоконтроль;

- откладывать сроки проверки по просьбе проверяемого, но не более чем на месяц;

- использовать итоги проверки для освещения деятельности в СМИ по согласованию с заведующей.

Ответственность проверяющего:

Проверяющий несет ответственность:

- за тактичное отношение к проверяемому педагогическому работнику во время осуществления контроля;

- хорошую подготовку к проведению проверки деятельности педагогического работника;

- его ознакомление с результатами контроля до вынесения результатов на широкое обсуждение;

- срыв сроков проведения контроля;

- качество проведения анализа деятельности педагогического работника;

- соблюдение секретности при выявление недостатков в ходе контроля при условии ликвидации их в процессе контроля;

- доказательность выводов по итогам контроля.

В конце работы составляется документация следующего содержания, в которую входят:

- годовой план контроля (помесячный);

- отчет о выполнении контроля за учебный год;

- доклады и информационные сообщения на педсоветах и заседаниях органов самоуправления;

- журнал контроля, акты или справки по итогам проверок;

- положение о должностном контроле обсуждается и утверждается на заседании Совета педагогов.

Управление педагогического процесса в ДОУ осуществляется на основе комплексного планирования контроля, что позволяет наперед определить объекты, сроки, формы и методы контроля. Результирующая оценка качества педагогического процесса складывается:

- из самооценки воспитателя;

- оценки родителей;

- оценки руководителя.

Контроль и оценка работы педагогов будут эффективнее, если контролируемый будет уверен в объективности оценки, воспримет ее как полезную информацию, узнает способы устранения выявленных недостатков, захочет их устранить, и будет уверен, что необходимую для этого помощь ему окажут.

В детских садах используют такие виды контроля:

- оперативный, в том числе: предупредительный; экспресс-диагностика; выборочный; сравнительный;

- тематический, в том числе: предварительный, текущий, итоговый;

- итоговый;

- самоконтроль, в том числе: работа на доверии; частичный контроль с коррекцией деятельности.

Главным методом усовершенствования деятельности ДОУ является ввод инноваций.

В целом под инновационным процессом понимается комплексная деятельность по разработке, освоению, использованию и распространению новшеств.

Процесс - совокупность последовательных действий для достижения какого-либо результата.

Участники инновационного процесса всегда должны помнить, что новое:

добивается признания, пробивает себе дорогу с большим трудом;

носит конкретно-исторический характер и может быть прогрессивным для определенного отрезка времени, но устареть на более позднем этапе, стать даже тормозом в развитии.

Типы нововведений также группируются по следующим основаниям.

1. По влиянию на учебно-воспитательный процесс:

- в содержании образования;

- в формах, методах воспитательно-образовательного процесса;

- в управлении ДОУ.

2. По масштабам (объему) преобразований:

- единичные, частные, не связанные между собой;

- модульные (комплекс частных, связанных между собой);

- системные (относящиеся ко всему дошкольному учреждению).

3. По инновационному потенциалу:

- улучшению, рационализация, видоизменение того, что имеет аналог или прототип (кодификационные нововведения);

- новое конструктивное соединение элементов существующих методик, которые в новом сочетании ранее не применялись (комбинаторные нововведения);

- кардинальные инновации.

4. По отношению к предшествующему:

- новинки вводятся вместо конкретного, устаревшего средства которые заменяют новшество;

- завершение использования формы работы, отмена программы, технологии (отменяющее нововведение);

- исследование нового вида услуг, новой программы, технологии (открывающее нововведение);

- ретровведение - освоение нового в данный момент, для коллектива детского сада, но когда-то уже использовавшегося в системе дошкольного воспитания и образования.

Инновационная деятельность это одна из основных способов модернизации системы образования и условием развития творческого потенциала педагогов. Это возможно только при прямом и активном участии каждого педагога и педагогического коллектива в целом. Поэтому педколлективы ДОУ активно вносят парциальные и вариативные программы, разрабатывают и апробируют авторские программы, входят в городские сетевые площадки по экспериментальной деятельности. Инновационная деятельность позволяет каждому педагогу лучше понять свои «инновационные» и креативные возможности, повысить свою мотивацию и профессиональную компетентность.

Введение инноваций подразумевает переход на новую комплексную программу например:

переход с типовой «Программы воспитания и обучения в детском саду» М. А. Васильевой и Т. С. Комаровой) на другую программу «Радуга»» под ред. Т. Н. Дроновой и др.

выбор приоритетного направления работы (физкультурно-оздоровительного, художественно-эстетического и др.)

Переход связан с рядом преобразований

-введение новых штатных работников;

- изменение территории;

- открытие новых кабинетов;

- организация студий по изобразительной деятельности, театрально-игровой, художественно – эстетической деятельности;

- организация дополнительных услуг с введением дополнительных единиц педагогов;

- введение новых образовательных технологий по оздоровлению и художественно-эстетическому направлению (обучение и переподготовка кадров);

- апробация авторских парциальных программ, технологий и методик.

О дошкольных учреждениях, которые занимаются нововведениями, обычно говорят, что они работают в режиме развития.

Философский энциклопедический словарь определяет развитие как изменении, закономерные, направленные и необходимые.

Поэтому, изменения в развивающемся дошкольном учреждении происходят не хаотично, а предсказываются руководителем на основе закономерностей и направлены на достижение конкретных целей.

Например, если коллектив хочет изменить организацию работы с детьми, то он использует новую технологию, которая ориентированна на индивидуальные особенности ребенка. Для этого руководитель находит литературу по данной проблеме; организует ее изучение с педагогами или

делает заявку институту повышения квалификации на обучение своих педагогов и т.д.

Однако часто дошкольные учреждения берутся за введение новых технологий, не отдавая себе отчета в том, насколько педагоги подготовлены к их восприятию.

Каждый педагогический коллектив имеет право на инновационную деятельность. Но при этом он должен взять на себя определенные обязательства по подготовке и организации нововведения, так как объектом любой педагогической инициативы становятся дети.

Заведующий должен определить перспективу развития своего учреждения с учетом социального заказа общества и ясно сформулировать цель инновационной деятельности. Цель должна быть понятна и принята всеми участниками педагогического процесса. Поэтому важно определить все конкретные задачи для каждого направления: "Что мы хотим изменить в содержании педагогического процесса?", "Какую цель мы ставили при организации методической работы в ДОУ?", "Как изменим предметно-развивающую среду?" и т.д. Руководитель выстраивает "дерево целей". Познакомив с ним коллектив, он может провести анкетирование "Как Вы относитесь к предлагаемому новшеству?" со следующими вариантами ответов:

1) считаю бесполезным;

2) есть сомнения в необходимости использования;

3) есть сомнения в возможности применения;

4) есть интерес;

5) есть уверенность в его эффективности и необходимости использования в практике;

6) затрудняюсь ответить;

7) свой ответ.

Важно то чтобы цели, которые ставит руководитель ДОУ, позволяли получить более высокие выводы при тех же или меньших затратах физических, моральных сил, материальных, финансовых средств или времени. Новшества могут считаться успешными, если они позволили решить те или иные конкретные задачи дошкольного образовательного учреждения.

Руководитель должен учитывать особые качества участников инновационного процесса, их профессиональный уровень, организаторские навыки, умения, психологическую готовность к новым видам деятельности, к дополнительной педагогической нагрузке.

Знание руководителем своего коллектива всегда оценивалось высоко. И хотя когда, руководствуясь нормативными документами, заведующий определяет функциональные обязанности каждого педагога, в жизни он опирается на личностные, деловые, ведущие или ведомые качества человека.

Вот несколько позиций, по которым руководитель может оценивать педагога в коллективе.

Степень ответственного отношения к делу.

Мотив педагогической деятельности: призвание - старание - случайность.

Приоритеты в организации работы: поиск лучшего - набор известных приемов.

Отношение детей: любовь - уважение - боязнь.

Отношение родителей: уважение - неприятие - "никакое".

Отношение коллектива: стремление к лидеру - ровное - отчуждение.

Кругозор.

Воспитанность: тактичность - низкая культура - конфликтность.

Позиция на педсоветах, совещаниях: активен - участвует - отмалчивается.

10. Степень профессиональной открытости: охотно делится опытом (часто проводит открытые уроки) - после уговоров - иногда.

Чувство юмора.

Моральные правила: принципиальность - невмешательство - игра в "правду".

Коммуникабельность: открытость - сдержанность - "все в себе".

Эта система оценки считается открытой, т.е. она может быть дополнена или сокращена. Первые три позиции имеют принципиальное значение для организации инновационной деятельности в коллективе.

В свою очередь предъявляются требования к руководителю детского сада, планирующему инновационную деятельность.

Он должен:

1) уметь отличать цели ложных от недостижимых;

2) должен быть готовым предложить своим подчиненным ясную, основанную на интересных идеях программу или план действий;

3) должен твердо знать, что хочет достичь программа, четко сформулировать, к каким результатам приведет ее реализация;

4) уметь донести свои идеи до коллег так, чтобы они не только поняли, но и приняли их, захотели осуществить;

5) иметь в коллективе группу единомышленников;

6) мыслить категориями успеха.

Но самое главное заключается в умении руководителя выявлять проблемы, актуальные для его учреждения, увидеть разницу между желаемым и действительным. Для этого нужно четко сформулировать ответы на следующие вопросы:

- что мы имеем, каких выводов достигли;

- что нас не устраивает в работе;

- что мы хотим изменить в соответствии с новыми требованиями и какие итоги хотим получить.

В развивающемся ДОУ все изменения (в системе работы с кадрами, в построении воспитательно-образовательного процесса с детьми, во взаимодействии с родителями и т.д.) направлены на достижение конкретных целей и должны приводить к качественно новым результатам работы.

Планирование и организацию необходимо сделать более гибкими и позволяющими приобщить к делу каждого сотрудника, активно внедрить в педагогический процесс Педагогам, родителям предлагается внести свои предложения в планируемый проект.

Вводится режим самооценки, самоконтроля, и профессиональный контроль специалистов за конечными результатами. Развитие охватывает все стороны деятельности учреждения, а изменения касаются только каждого ребенка, воспитателя, руководителя и дошкольного учреждения в целом.

Можно выдвинуть важные признаки развивающихся учреждений, организаций:

- коллектив организации сам выделяет проблемы и разрешает противоречия;

- культивируется инициатива;

- поощряется ответственность;

- одобряется способность определять приоритетные задачи;

- ценится умение организовать себя и своих коллег на решение актуальных задач.

При этом важная функция современного детского сада - целенаправленная социализация личности ребенка: введение его в мир природных и человеческих связей и отношений, передача ему лучших образцов, способов и норм поведения.

Обобщая сказанное, можно выяснить основополагающие требования к развивающемуся дошкольному учреждению. Это детский сад, в котором ребенок выполняют свое право на индивидуальное развитие в соответствии со

своими потребностями, способностями и возможностями; педагог развивает свои личные и профессиональные качества; руководитель обеспечивает успех деятельности детей и педагогов; коллектив работает в творческом поисковом режиме. Между сотрудниками складываются гуманные партнерские отношения; уважение и доверие становятся правилом жизни членов коллектива. Педагог обеспечивает условия для перевода ребенка из объекта в субъект воспитания, дает ребенку возможность быть самим собой, организует разнообразную учебно-познавательную деятельность, создает условия для сохранения здоровья детей.

Переводу дошкольного образовательного учреждения в режим развития служат:

- концепция и программа развития детского сада;

- моделирование воспитательно-образовательного процесса как системы, помогающей саморазвитию личности;

- проведение в учреждении инновационной, экспериментальной или Опытной работы;

- сплоченный общностью цели коллектив - дети, педагоги, родители;

- организация оптимальной системы внутрисадовского контроля и самоуправления;

- система эффективной научно-методической деятельности;

- материально-техническая база, достаточная для формирования оптимальной предметно-развивающей среды;

- набор альтернативных образовательных услуг в соответствии с интересами и запросами детей и родителей.

2. АНАЛИЗ ФИНАНСОВО-ХОЗЯЙСТВЕННОЙ ДЕЯТЕЛЬНОСТИ МБДОУ «БОЛЬШЕУЧИНСКИЙ ДЕТСКИЙ САД №1»

2.1. Общая характеристика учреждения и его структура

МБДОУ является некоммерческой организацией, учредителем и собственником имущества которой является муниципальное образование город Можга.

Функции и полномочия учредителя и собственника имущества в отношении детского сада осуществляются администрацией муниципального образования село Большая Уча Можгинского района.

Отношения между Учредителем и МБДОУ определяются законодательством Российской Федерации.

Управление учреждением строится на принципах единоначалия и самоуправления.

Непосредственное руководство МБДОУ осуществляет заведующая, которая:

- действует от имени учреждения без доверенности, представляет его интересы на территории РФ и за ее пределами;

- действует на принципе единоначалия и несет ответственность за последствия своих действий в соответствии с законодательством РФ, законодательством Удмуртской республики, муниципально-правовыми актами муниципального образования город Можга, Уставом МБДОУ и заключенным с ней трудовым договором.

Формами самоуправления МБДОУ, обеспечивающими государственно-общественный характер управления учреждением, являются:

1. Совет Учреждения
2. Общее собрание трудового коллектива
3. Педагогический совет
4. Общий и групповые родительские комитеты.

Совет Учреждения формируется в целях оказания помощи учреждению в улучшении организационной, финансовой, материально-технической, образовательной и другой деятельности. В Совет учреждения входят представители от Учредителя, родителей (законных представителей), педагогических и других работников учреждения.

В Общее собрание трудового коллектива входят все работники учреждения. Общее собрание осуществляет общее руководство учреждением, представляет полномочия трудового коллектива, возглавляется председателем.

Педагогический совет создается в целях управления образовательным процессом, развития содержания образования, реализации образовательных программ, улучшения качества воспитания и развития воспитанников, совершенствования методической работы учреждения, а также содействия повышению квалификации педагогических работников. В состав Педагогического совета входят все педагогические и штатные медицинские работники детского сада. Председателем Педагогического совета является заведующая учреждения.

Общий и групповые родительские комитеты создаются с целью обеспечения государственно-общественного характера управления МБДОУ. Они содействуют объединению усилий семьи и учреждения в деле воспитания детей. Родительские комитеты действуют на основании Положений, утвержденных Советом Учреждения.

Структура данного учреждения линейно-функциональная, потому что коллективом управляет 1 руководитель, он в свою очередь подотчетен вышестоящему органу.

Из данной структуры видно, что структура управления в учреждении не сложная, так как контролирующую деятельность по обслуживающему детскому саду персоналу ведет заместитель заведующей по АХЧ.

Вся остальная деятельность находится под руководством заведующей, это очень сложно. В данном учреждении нет бухгалтерии, отдела по работе с кадрами, нет методиста. Вся выше перечисленная работа, которую должны

вести специалисты целиком ложится на заведующего образовательного учреждения, что плохо влияет на ведение ее прямых обязанностей.



Рисунок 1 - Структура управления МБДОУ Большеучинский детский сад №1

Организация деятельности МБДОУ заключается в правильном обеспечении ухода за детьми, то есть:

- воспитательная функция;
- функция питания детей;
- медицинское обеспечение.

Основная цель основной общеобразовательной программы — создание правильных условий для полноценного проживания ребенком дошкольного детства, формирование основ базовой культуры личности, всестороннее

развитие физических и психических качеств в соответствии с возрастными и индивидуальными особенностями, подготовка ребенка к жизни в современном обществе.

Эти цели реализуются в процессе разнообразных видов детской деятельности: игровой, учебной, художественной, двигательной, элементарно-трудовой.

1) Для достижения целей этой программы

важное значение имеют:

- забота о здоровье, эмоциональном благополучии и своевременном всестороннем развитии каждого ребенка;

- создание в группах доброжелательного отношения ко всем воспитанникам, что позволяет растить их добрыми, общительными, любознательными, инициативными, стремящимися к самостоятельности и творчеству;

- высокое использование разнообразных видов детской деятельности; их интеграция в целях повышения эффективности образовательного процесса;

- креативность (творческая организация) процесса воспитания и обучения;

- вариативность использования образовательного материала которая позволяет развивать творчество в соответствии с интересами и наклонностями каждого ребенка;

- уважительное отношение к результатам детского творчества;

- обеспечение развития ребенка в процессе воспитания и обучения;

- координация подходов к воспитанию детей в условиях ДОУ и семьи. Обеспечение семьям участия в жизни групп детского сада и дошкольного учреждения в целом;

- соблюдение связи в работе детского сада и начальной школы, исключающей умственные и физические перегрузки в содержании образования ребенка дошкольного возраста.

Решение обозначенных в программе целей и задач воспитания осуществляется только при направленном влиянии педагога на ребенка с первых дней его пребывания в нашем детском саду. От педагогического умения каждого воспитателя, его культуры, любви к детям зависят уровень общего развития, которого достигнет ребенок, и степень приобретенных им моральных качеств. Заботясь о здоровье и всестороннем воспитании детей, наши педагоги совместно с семьей стараются сделать счастливым детство каждого ребенка.

Главные цели основной общеобразовательной программы — создание хороших условий для полноценного проживания ребенком дошкольного детства, составление основ базовой культуры личности, всестороннее развитие психических и физических качеств в соответствии с возрастными и индивидуальными особенностями, подготовка ребенка к жизни в современном обществе.

Эти цели осуществляются в процессе разнообразных видов детской деятельности: игровой, учебной, художественной, двигательной, элементарно-трудовой.

Таблица 1 - Основные образовательные программы (2014-2015 учебный год)

1 младшая группа «Кроха» для детей от 2 до 3 лет (24 ребёнка),

2 младшая группа «Капитошки» для детей от 3 до 4 лет (21 ребёнка),

2 младшая группа «Дружная семейка» для детей от 3 до 4 лет (23 ребёнка),

Средняя группа «Звездочки» для детей от 4 до 5 лет (25 ребёнка),

Старшая группа «Любознайки» для детей от 5 до 6 лет (19 ребят),

Подготовительная группа «Солнышко» для детей от 6 до 7 лет (26 детей),

Подготовительная группа «Гномики» для детей от 6 до 7 лет (18 детей).

Для достижения целей основной общеобразовательной программы первостепенное значение имеют:

- забота о здоровье, эмоциональном благополучии и своевременном всестороннем развитии каждого ребенка;

- создание в группах гуманного и доброжелательного отношения ко всем воспитанникам, что позволит растить их общительными, добрыми, любознательными, инициативными, стремящимися к самостоятельности и творчеству;

-высокое использование разнообразных видов детской деятельности; их интеграция в целях повышения эффективности образовательного процесса;

Таблица 2 - Система дополнительного образования

Направленность	Название объединения	Количество воспитанников
Художественно - эстетическая	«Изобразительная деятельность в детском саду» - И.А.Лыкова	156
	«Театр – творчество – дети» - Н.Ф. Сорокина, «Театрализованная деятельность» - Э.Г.Чурилова	82

- креативность (творческая организация) процесса воспитания и обучения;

- вариативность использования образовательного материала, позволяющая развивать творчество в соответствии с интересами и наклонностями каждого ребенка;

- уважительное отношение к результатам детского творчества;

- обеспечение развития ребенка в процессе воспитания и обучения;

- координация подходов к воспитанию детей в условиях ДОУ и семьи. Обеспечение участия семьи в жизни групп детского сада и дошкольного учреждения в целом;

- соблюдение связи в работе детского сада и начальной школы, исключающей умственные и физические перегрузки в содержании образования ребенка дошкольного возраста.

2) Учреждение дает гарантированное сбалансированное питание детей в соответствии с их возрастом и временем пребывания в ДОУ по нормам СанПиН., утвержденным Постановлением главного государственного врача РФ. В детском саду организовано четырех разовое питание для детей:

- первый завтрак

- второй завтрак

-обед

- усиленный полдник.

Для создания питания детей имеется пищеблок, где ведется приготовление пищи. Поставки продуктов питания организованны на договорной основе. Кроме того, в питании детей присутствуют овощи из приусадебного участка (морковь, свекла, различная зелень) прошедшие обследование в соответствии с требованиями СанПиН. Пищеблок обеспечен штатами и необходимым технологическим оборудованием. Питание детей осуществляется в соответствии с 10- дневным меню.

Персонал питается в группе после кормления детей, бухгалтерия учреждения высчитывает из заработной платы стоимость обедов.

МБДОУ обеспечивает предоставление детям правильное питания в соответствии с их возрастом и временем пребывания в детском саду по нормам, утвержденным санитарно-эпидемиологическими требованиями.

В МБДОУ используется пятидневное меню.

Основные принципы организации питания в МБДОУ:

- Соответствие энергетической ценности рациона энергозатратам ребенка.
- Сбалансированность рациона питания.
- Высокое разнообразие продуктов и блюд, обеспечивающих сбалансированность рациона.
- Правильная технологическая и кулинарная обработка продуктов, направленная на сохранность их исходной пищевой ценности, а также высокие вкусовые качества блюд.
- Учет индивидуальных особенностей питания детей с отклонениями в состоянии здоровья.
- Оптимальный режим питания, обстановка, формирующая у детей навыки культуры приема пищи.

Организация рационального питания детей в детском саду создается на соблюдении утвержденных наборов продуктов и примерных меню.

В детском саду имеется правильно разработанная картотека блюд, где указаны раскладка, калорийность блюда, содержание в нем белков, жиров, углеводов. Использование таких карточек позволяет легко и просто подсчитать химический состав рациона и при необходимости заменить одно блюдо другим, равноценным ему по калорийности.

Бракераж готовой продукции проводится регулярно с оценкой вкусовых качеств.

График выдачи питания разработан в соответствии с возрастными особенностями детей, санитарно-гигиеническими требованиями и режимом работы детского сада.

Ежедневно родителям сообщают об ассортименте питания ребенка, вывешивая меню.

Контроль организации питания детей в группах включает в себя следующие позиции:

- размещение столовой мебели;
- гигиеническая обстановка;
- санитарное состояние;
- своевременность доставки пищи в группу;
- сервировка стола;
- учет требований сервировки стола в соответствии с возрастом детей;
- эстетика стола;
- оценка деятельности дежурных;
- руководство воспитателя;
- выполнение режима питания;
- подготовка детей к приему пищи;
- настроение детей и их общение;
- организация гигиенических процедур в зависимости от возраста;
- обстановка в группе во время приема пищи;
- посадка детей за столом;
- умение детей пользоваться столовыми приборами;
- культура подачи второго блюда;
- культура поведения за столом.

3) Медицинская деятельность в МБДОУ принято на основании лицензии выданной Департаментом здравоохранения Удмуртской республики №ЛО-23-01-000245 от 27 июля 2008 г.

Медицинское обслуживание детей МБДОУ снабжает штатный медицинский работник: медицинская сестра, в соответствии с лицензией на медицинскую деятельность и медицинские работники муниципального учреждения здравоохранения. Связь между МБДОУ и муниципальным учреждением здравоохранения регулируются договором.

Медицинская сестра наряду с администрацией МБДОУ несет ответственность за здоровье и физическое развитие детей, проведение лечебно-профилактических мероприятий, соблюдение санитарно-гигиенических норм, режима и обеспечение качества питания.

Медицинское обслуживание в пределах функциональных обязанностей медицинской сестры оказывается бесплатно.

Важным элементом рациональной организации управления всей деятельностью учреждения является оперативное производственное управление и кадровое управление.

- Кадровое управление подкрепляется приказами:

- по личному составу – прием, увольнение, перевод, осуществление доплат работникам учреждения;
- по отпускам и командировкам.

Для приобретения разрешения на перевод, доплаты, совместительства работники обязаны лично подать заявление на имя заведующей. В дальнейшем, после получения положительного ответа в виде грифа «Разрешить» и личной подписи, заявление передается кадровой службе в Управление образования для оформления приказа, который поступает в бухгалтерию Управления образования.

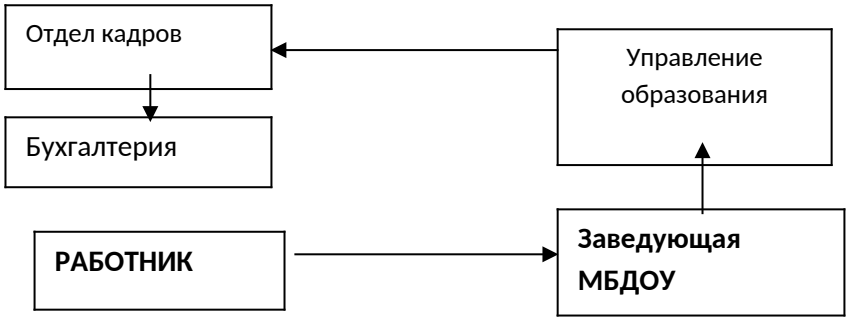

Рисунок 2 - Схема движения заявления от заявителя к заведующей и направление дальнейшего его распоряжения.

По основной деятельности приказы оформляются без участия заявителя, так как регулируют конкретно хозяйственную деятельность. На рисунке 2 представлена оригинальная авторская версия схемы движения заявления от заявителя к заведующей и направление дальнейшего его распоряжения относительно данного заявления в виде приказа.

- Производственное управление учреждением подразумевает основную деятельность и делится на несколько этапов:

- заключение договоров;

- осуществление образовательных услуг;

- работа вспомогательных систем (обслуживающие, контролирующие, и др.).

Любые изменения в системе производственного управления закрепляются приказами заведующей или начальника Управления образования, имеющих право распорядительной функции. Данного рода приказы оформляются в книге приказов по основной деятельности.

Таким образом, важным ответственным лицом по контролю за материально-технической базой учреждения выступает заведующая.

Без здания, конечно, невозможно бы было оказывать образовательные услуги. МБДОУ имеет следующие характеристики, таблица 3.

Состав воспитанников МБДОУ – д/с № 1 в таблице 3.

Общее комплектование учреждения осуществляется на основе очереди по направлениям, выданным Комитетом образования Администрации Можгинского муниципального района.

Таблица 3 - Сведения о количестве групп и воспитанников в МБДОУ «Большеучинский детский сад№1» за 2013,2014,2015гг.

Виды групп	Количество	Количество воспитанников

	групп			
		2013 г.	2014 г.	2015 г.
Ясельная группа	2	38	36	38
Вторая младшая группа	1	19	24	23
Средняя группа	2	46	51	53
Старшая группа	1	23	27	27
Подготовительная группа	1	29	29	31
Итого	**7**	155	167	172

По сравнению в предыдущие года количество детей посещающих детский сад было меньше. Из года в год число детей в садике увеличивается не смотря на то , что здание детского сада рассчитано на 140 мест.

В ДОУ сформирован педагогически грамотный, стабильный, работоспособный коллектив. В учреждении работают 13 педагогов.

Педагогический коллектив имеет достаточно высокий уровень профессионализма, творческий потенциал, готов решать сложные задачи внедрения новых информационных технологий в учебно-воспитательный процесс.

Таблица 4 - Уровень образования педагогического состава

Уровень образования педагогов	Количество,

	чел.
Высшее	4
Среднее профессиональное	9
Всего	13

Из таблицы 4 видно, что уровень образования педагогов не высок – всего 4 человека имеют высшее образование.

Эффективность и качество воспитательно-образовательного процесса во многом определяются уровнем квалификации педагогического коллектива. Здесь важное место занимает способность к непрерывному профессиональному совершенствованию.



Рисунок 3 – Структура уровня образования педагогов.

Так как уровень квалификации педагогических работников слишком низкий следует рассмотреть вопросы повышения квалификации и переподготовки кадров.

Таблица 5 – Уровень квалификации педагогического состава

Уровень квалификации	Количество, чел.
Высшая квалификационная категория	1
Первая квалификационная категория	11
Соответствие занимаемой должности	1
Всего	13

Несмотря на низкий уровень образования, педагоги имеют квалификацию.

Таблица 6 – Уровень заработной платы персонала МБДОУ «Большеучинский детский сад №1» в 2013,2014,2015 гг., руб.

Наименование персонала	Отчетные года			Изменение в 2015 г. в сравнении с 2014 г.
	2013 г.	2014 г.	2015 г.	
Педагогический персонал	8500	9500	10500	1000
Заведующая	12500	14000	15600	1200
Педагоги	9000	10500	12000	1500
Нянечки	7000	7500	8000	500
Медицинский персонал	9000	9750	12000	2250
Административно-хозяйственный персонал	7000	7500	8000	500

Из таблицы 6 видно, что уровень зарплаты персонала детского сада невысок. Педагоги зарабатывают очень мало.

Опрошено 95 человек.

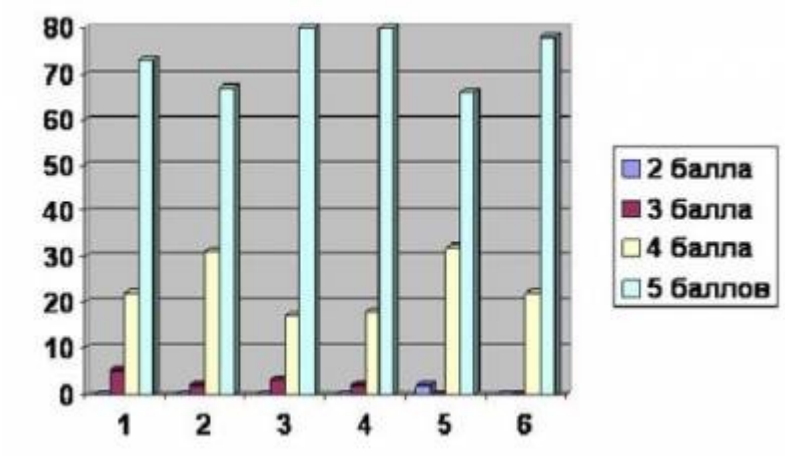

Рисунок 4 - Оценка деятельности МБДОУ «Большеучинский детский сад №1» родителями воспитанников, 2012-2013 учебный год

Оценка деятельности МБДОУ «Большеучинский детский сад №1» родителями воспитанников за 2014-2015 учебный год показала следующие данные, рисунок 4.ство обучения

2 – Безопасность ребенка
3 – Качество питания
4 – Отношение педагогов к детям
5 – Порядок, дисциплина
6 – Культура общения педагогов с родителями
Слева цифры от 0 до 80 – проценты
62 человека поставили оценку «Отлично» по всем направлениям.

4) Учебно-методическое обеспечение

Фонд библиотеки ДОУ располагает литературой по различным направлениям для разного возраста воспитанников. Имеется литература для педагогического персонала.

Фонд библиотеки пополняется новой литературой за счёт спонсорских средств и от приносящей доход предпринимательской деятельности.

Используемая литература соответствует, рекомендована и допущена к использованию Министерством образования и науки Российской Федерации.

Групповые комнаты оснащены мягкой мебелью, посудой, оборудованием, но все требует обновления или замены.

Таблица 7 - Динамика обновления материально-технической базы в 2013,2014,2015 гг.

Приобретено	2012	2013	2014	2015
Компьютер		1		
Музыкальный центр	1			
Принтер		1		
Сканер		1		
электроводонагреватель			3	
Морозильная камера				1
Стиральная машина				1
Телевизор	1			

Имеется один компьютер б/у.

К недостаткам можно отнести отсутствие ПК в сфере обучения, отсутствие проекционного оборудования. Плохой выход в Интернет. Таким образом, персонал не имеет возможности саморазвиваться и повышать свои профессиональные знания, а также иметь новые знания и законы в отрасли образования.

Таблица 8 - Расстановка компьютерного оборудования в детском саду на 31.08.2015 г.

Место установки	ПК	Принтер	Сканер	фотоаппарат	Сеть, Интернет
Администрация	1	1	1	1	есть
ИТОГО	1	1	1	1	

Ведение занятий физической культурой, совместной работы педагогов с детьми двигательной активностью проводится в совмещенном музыкальном и

спортивном зале, спортивной и игровых площадках. В зимний период на территории ДОУ прокладывается лыжня.

2.2. Анализ исполнения смет расходов на содержание учреждения

Источники финансирования МБДОУ «Большеучинский детский сад №»рис 2

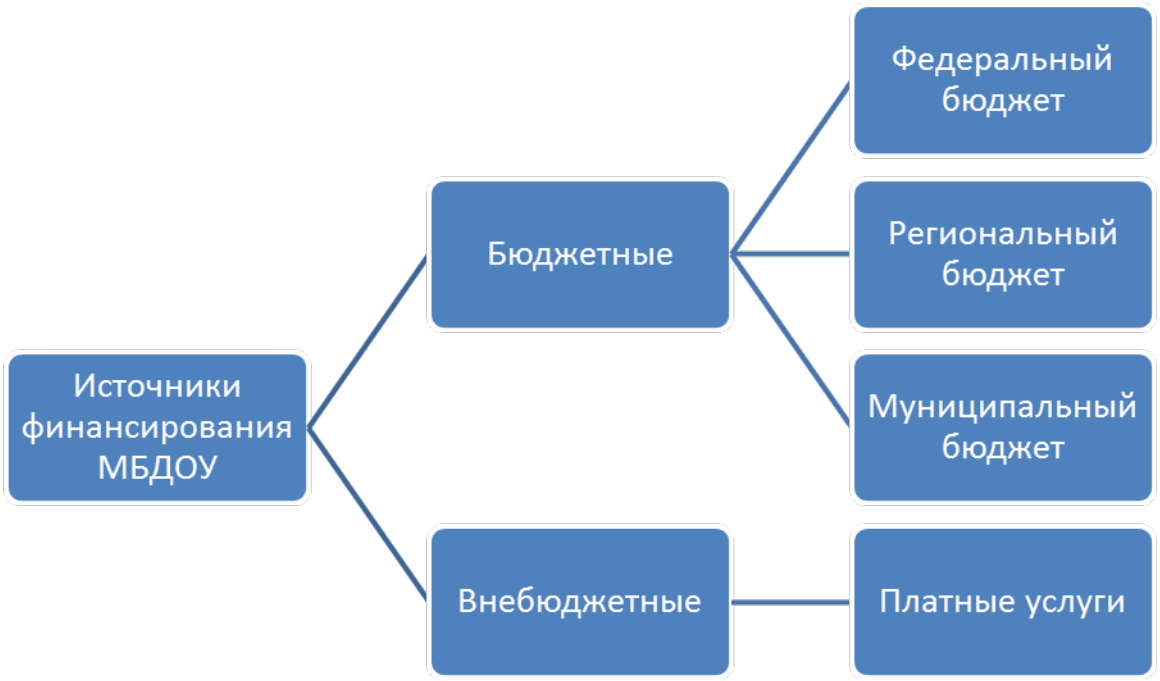

Рисунок 2 – Источники финансирования МБДОУ «Большеучинский детский сад №1»

Финансирование учреждения осуществляется по двум основным источникам: бюджетного и внебюджетного. Бюджетный источник утверждается на тех уровнях, на которых закладывается. Внебюджетный же источник непредсказуем – поступление будет таким, насколько было осуществлено платных услуг и получено от них доходов.

Анализ сметных назначений, в которых отражается объем бюджетных ассигнований, выделенных учреждению для осуществления своей уставной деятельности, проведен в таблице 5.

Таблица 9 - Анализ сметных данных бюджетной организации МДОУ

Код статьи	Наименование статей и подстатей	2013 год	2014 год	2015 год

		Тыс. руб.	%	Тыс. руб.	%	Тыс. руб.	%
200	Расходы	7542,0	96,42	9873,9	94,77	12128,8	93,73
210	Оплата труда и начисления на оплату труда	5825,1	74,47	7973,2	76,53	10210,2	78,90
211	Заработная плата	4595,0	58,74	6276,3	60,24	8000,7	61,83
212	Прочие выплаты	71,6	0,92	107,5	1,03	129,2	1,00
213	Начисления на выплаты по оплате труда	1158,5	14,81	1589,4	15,26	2080,3	16,08
220	Приобретение услуг	1439,3	18,40	1621,5	15,56	1918,6	14,83
221	Услуги связи	13.7	0.18	13.8	0.13	15.6	0.12
222	Транспортные услуги	0,1	0	1,5	0,01	1,5	0,01
223	Коммунальные услуги	1290,1	16,49	1383,7	13,29	1667,2	12,88
225	Услуги по содержанию имущества	80,8	1,03	135,9	1,30	143,5	1,11
226	Прочие услуги	54,6	0,70	86,6	0,83	90,8	0,70
290	Прочие расходы	277,6	3,55	279,2	2,68	349,3	2,70
262	Пособия по социальной помощи населению	0	0	0	0	320,2	2,47
300	Поступление нефинансовых активов	280,0	3,58	544,6	5,23	811,7	6,27
310	Увеличение стоимости основных средств	0	0	98,6	0,95	95,7	0,74
340	Увеличение стоимости материальных запасов	280,0	3,58	446,0	4,28	715,9	5,53
	ВСЕГО	7822,0	100,0	10418,5	100,0	12940,5	100,0

Наибольший удельный вес в структуре расходов учреждения занимают расходы по статье 200 «Расходы», в течение всего анализируемого периода расходы, учитываемые по данной статье, составляли более 89,5%. Соответственно, расходы учреждения по статье 300 «Поступления нефинансовых активов» - менее 10,5%.

С 2013 года расходы учреждения на подстатью 210 «Оплата труда и начисления на оплату труда», в состав которой входят следующие подстатьи: 211 «Заработная плата», 212 «Прочие выплаты», 213 «Начисления на выплаты по оплате труда» в течение всего периода имели постоянный абсолютный рост, вызванный в основном ростом заработной платы работников бюджетной сферы. Доля расходов по данной статье в общем объеме выделенных бюджетных ассигнований в течение всего анализируемого периода была превалирующей по сравнению с другими статьями, так, в 2013 году – 74,47 %, в 2014 году – 76,53%, а в 2015 году-78,9% . Отмечается снижение удельного веса данной статьи за счет роста доли остальных статей, в основном за счет подстатьи 220 «Приобретение услуг».

Удельный вес статьи 220 в 2013 году отмечает значительный рост (на 16,08%) доли расходов на приобретение услуг по сравнению с предыдущим годом и доля данных расходов составила 18,40% от общей суммы бюджетных ассигнований. В 2014 году удельный вес расходов, отражаемых по статье 220 «Приобретение услуг» по сравнению с 2013 годом снизился на 2,84% и составил 15,56% в общей сумме бюджетных ассигнований. В 2015 году опять удельный вес расходов по этой статье снизился и составил 14,83%.

Рассматривая абсолютное изменение расходов по статье 220 «Приобретение услуг», можно сделать вывод об устойчивом росте данных расходов с 2014 года, так в 2013 году расходы возросли по сравнению с прошлым годом на 1317,2 тыс. руб. и составили 1439,3 тыс. руб., а в 2014 году рост данных расходов к уровню 2013 года составил 182,2 тыс. руб., в 2015 году

рост расходов по статье 220 составляет 297,08 тыс. руб. по сравнению с предыдущим годом.

Следует отметить, что на приобретение основных средств в течение анализируемого периода учреждению выделено всего 194,38 тыс. руб.: в 2014 году – 98,6 тыс. руб., в 2015 году – 95,78 тыс. руб., а именно на технологическое оборудование, детскую мебель.

Также в смете расходов нет статьи «Командировочные расходы» и «Оплата за обучение курсов повышения квалификации».

2.3. Основные показатели и проблемы деятельности учреждения

Сегодня проблемы в сфере дошкольного образования в России фактически не сформулированы. Несмотря на провозглашенную в законах приоритетность расходов на образование, все эти нормативы на практике никогда не выполнялись. Одной из главных проблем дошкольного образования является несоответствие уровня финансирования фактическим потребностям, даже минимальным, учреждения. Недостаточное финансирование отрицательно влияет на потенциал всей образовательной системы. Это одна из причин оттока наиболее квалифицированных кадров из системы образования. Имеются и другие последствия недостаточных расходов на дошкольное образование: оборудование изношено на 70—75%; более 36% дошкольных учреждений требует капитального ремонта.

Существенное недофинансирование дошкольного образования во многом объясняется таким фактом, как сохранение до сих пор административного принципа финансирования дошкольного образования по всей вертикали бюджетов, при котором вышестоящие финансовые органы доводят до нижестоящих лимиты финансирования, не считаясь с их потребностями, а исходя из затрат прошлых лет. Общеизвестно, что в схеме планирования средств «по факту» изначально заложен механизм недофинансирования образования. Недостаточно учитывается также рост цен, существенно повышающий потребность в финансировании.

Если посмотреть конкретно на примере МДОУ «Большеучинский д/с №1» то мы увидим:

- низкую оплату труда, при требовании высококвалифицированного персонала;
- низкий уровень квалификации педагогов;
- устаревшую игровую площадку при детском садике;

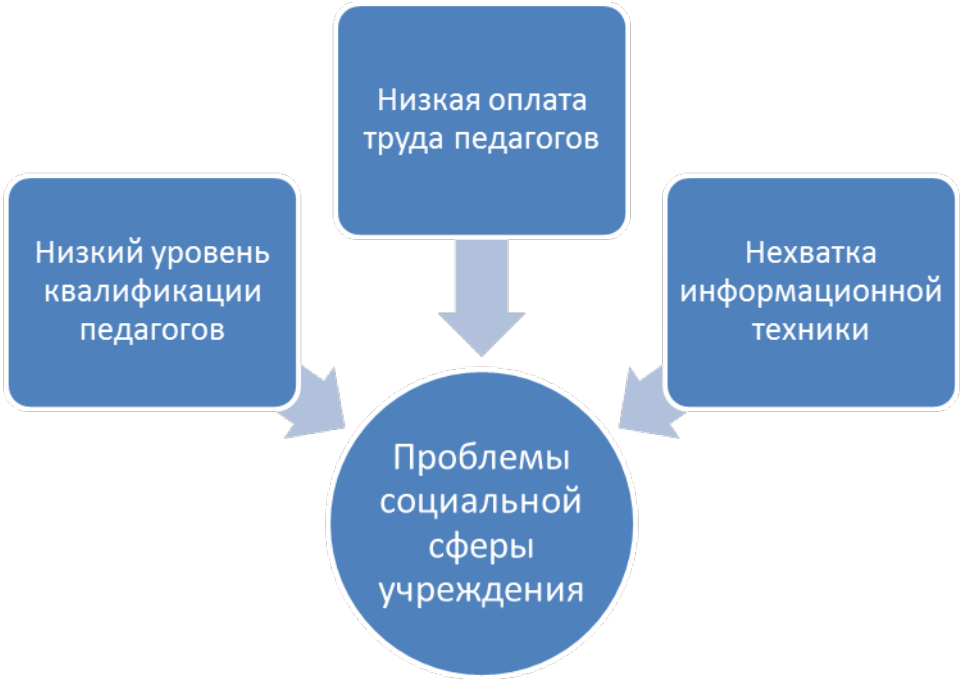

Рисунок 5 – Проблемы социальной сферы МДОУ «Большеучинский д/с №1»

Причиной низкого уровня квалификации педагогов является тот факт, что бюджетное финансирование не предусматривает статью «Командировочные расходы» и «Оплата за курсы повышения квалификации».

Низкая оплата труда педагогов зависит от уровня оплаты труда в РФ. Изменить размер оклада невозможно.

Нехватка информационной техники, а точнее слабое компьютерное обеспечение в группах снижает эффективность работы педагогов.

Таким образом, выяснив проблемы, тормозящие деятельность детского сада, ниже представлены мероприятия по совершенствованию деятельности рассматриваемого учреждения.

3. РАЗРАБОТКА ПРЕДЛОЖЕНИЙ ПО СОВЕРШЕНСТВОВАНИЮ ДЕЯТЕЛЬНОСТИ УЧРЕЖДЕНИЯ

3.1. Предложения по совершенствованию инновационной деятельности в МБДОУ «Большеучинский детский сад №1»

В настоящее время одной из основных проблем является техническая оснащенность в ДОУ. К сожалению, применение компьютеров в ДОУ, встречается с проблемами: материальные и организационные проблемы, плохая материальная обеспеченность ДОУ, в первую очередь компьютерами, которые можно успешно использовать в обучении.

Информатизация общества существенно изменила практику повседневной жизни. Педагоги-дошкольники, должны идти в ногу со временем, и должны стать для ребенка проводниками в мир новых технологий. Компьютеризация школьного образования в нашей стране уже имеет почти двадцатилетнюю историю. Постепенно использование компьютерных технологий входит и в систему дошкольного образования. Начинается использование компьютеров на занятиях и в детских садах.

Сегодня многие детские сады нашего города оснащаются компьютерными классами, во многих семьях есть компьютеры, где дети постепенно входят в мир современных инноваций. Но до сих пор отсутствуют методика использования компьютерных технологий в образовательном процессе, систематизация компьютерных развивающих программ, не сформулированы единые программно-методические требования к компьютерным занятиям. На сегодняшний день это единственный вид деятельности который не регламентируемый специальной образовательной программой. Педагогам приходится самостоятельно изучать подход и внедрять его в свою деятельность.

Основная мысль заключается в гармоничном соединении современных технологий с традиционными средствами развития ребенка для формирования

психических процессов, ведущих сфер личности, развития творческих способностей. Это новый подход к использованию технологиями в работе с детьми, который позволяет сохранить целостность и уникальность отечественного дошкольного образования.

Сначала закладывалось использовать компьютер для ознакомления с его функциональным предназначением, следовательно, появилась необходимость в применении технологий на занятиях и при работе с родителями. Но это новшество требует тщательного изучения не только со стороны как педагогов и психологов, так и медиков. Основания для беспокойства самые весомые. Гигиенические исследования, проведенные в школах, показали, что занятия с компьютером могут приводить к утомлению и появлению жалоб не зрительный дискомфорт — усталость глаз, боль, зуд, мелькание или двоение и т. д. Чаще всего жалуются школьники, которые имеют те или иные дефекты зрения, не корригированные очками.

Степень утомления на занятиях с компьютером определяется качеством изображения на экране дисплея, содержанием занятия и, конечно, возрастом ребенка. Поэтому в детских садах необходим компьютер с современным жидкокристаллическим монитором с высоким разрешением и частотой обновления экрана и мощной видеокартой.

Дошкольники более чувствительны к воздействию различных факторов среды, так как их организм находится в состоянии интенсивного развития. Именно в возрасте 5-6 лет формируется нормальная рефракция глаза, происходит переход физиологической дальнозоркой рефракции в нормальную или близорукую, если к этому имеются генетические предпосылки или условия зрительной работы не соответствуют гигиеническим требованиям (низкий уровень освещенности, напряженная длительная зрительная работа на близком расстоянии, неразборчиво напечатанные текст и рисунки, неудобная поза и т.д.). Хорошо развивается костно-мышечная система, совершенствуется работа внутренних органов и коры головного мозга, формируется произвольное

внимание и многие другие функции, определяющие общее развитие ребенка. Поэтому очень важно, чтобы занятия не оказали неблагоприятного воздействия на здоровье.

В итоге проводимых в разное время исследований, выявлено, что предельно допустимая длительность игровых занятий на компьютере для детей четырех - шести лет не должна превышать 10-15 минут. Для поддержания устойчивого уровня работоспособности и сохранения здоровья большое значение имеют условия, в которых проходят занятия за компьютером. Они могут проводиться лишь в присутствии воспитателя, который несет ответственность за безопасность ребенка.

Для проведения таких занятий необходим специально оборудованный кабинет, площадь которого определяется из расчета 6 квадратных метров на одно рабочее место (стул и стол), с учетом роста детей. Стул обязательно должен иметь спинку. Ребенок должен сидеть за компьютером так, чтобы линия взора (от глаза до экрана) была перпендикулярна экрану и приходилась на его центральную часть. Оптимальное расстояние глаз до экрана составляет 55—65 см. За одним монитором недопустимо одновременно заниматься двум и более детям, поскольку это резко ухудшает условия рассматривания изображения на экране. В данном помещении необходима ежедневная влажная уборка.

Зная, что компьютер — новое мощное средство для интеллектуального развития детей, нужно помнить, что его использование в учебно-воспитательных целях в дошкольных учреждениях требует тщательной организации, как самих занятий, так и всего режима в целом.

В настоящее время разрабатывается большое количество развивающих программ и игр для детей с 3 лет. Вопрос о целесообразности их использования на занятиях связан, прежде всего, с целью этих занятий. Более эффективно

будет использовано на занятии с малышами знакомство с сигналами светофора в компьютерном изображении, чем сухой традиционный подход.

На своих занятиях использую компьютерные презентации для ознакомления детей с правилами дорожного движения, где дети не только знакомятся с новыми знаниями, но и осваивают работу с компьютером. Например, когда дают новые знания, восприятие происходит быстрее, потому что весь материал сопровождается сказочными героями, которые попали в трудную ситуацию и им нужна помощь. Дети готовы помочь, но для этого им необходимо решить поставленную задачу. Решая задачу, ребёнок осваивает и сам компьютер. Владея мышкой, развивает координацию движения руки, мелкую моторику рук. Формируются психофизические процессы – память, внимание, восприятие, воображение.

Сейчас выигрывает тот воспитатель, который не только может дать базовые знания ребенку, но и направить их действия на самостоятельное освоение знаний. Для развития у ребят устойчивого познавательного интереса к учению перед педагогом стоит задача: сделать занятие интересным, насыщенным и занимательным, так как материал должен содержать в себе элементы необычайного, удивительного, неожиданного, вызывающие интерес у дошкольников к учебному процессу и способствующие созданию положительной эмоциональной обстановки учения, а также развитию мыслительных способностей. Ведь именно приём удивления ведет за собой процесс понимания.

Применение компьютерной техники при ознакомлении с правилами дорожного движения как раз позволяет сделать каждое занятие нетрадиционным, ярким, насыщенным, приводит к необходимости использовать различные способы подачи учебного материала, предусмотреть разнообразные приемы и методы в обучении.

В своей практике использую компьютерные презентации для ознакомления детей с правилами дорожного движения - доступный материал,

различные анимации легко усваиваются дошкольниками. Для большей эффективности презентация построена с учетом возрастных особенностей дошкольников, в нее включены занимательные вопросы, анимационные картинки, игры. Чередование демонстрации теоретического материала и беседы с детьми помогают добиться поставленных целей.

Презентации состоят из красочных анимированных слайдов, которые будут прекрасными помощниками при проведении занятий по изучению правил дорожного движения. Цикл презентаций охватывает большой объем программного материала по изучению ПДД:

• виды транспортных средств, их классификация
• причины ДТП • группы дорожных знаков
• участники дорожного движения
• сведения о дороге и ее главных составных частях
• светофор, история его развития
• назначение дорожных знаков и указателей, их группы
• виды транспорта
• дидактические игры, ребусы

Грамотно подобранный материал помогает отследить уровень знаний детей и спланировать дальнейшую работу.
Овладевая навыками создания презентаций, педагог постепенно входит в мир современных технологий, возможно в будущем появится возможность создания виртуального детского сада для родителей, чьи дети по каким–либо причинам не посещают дошкольные учреждения.

Значительно изменилось понимание роли компьютерных технологий в процессе преподавания. Первоначально большинство педагогов были убеждены, что назначение компьютерных технологий - быть подручным материалом, который можно изредка, нынешнее же понимание роли технологий , что компьютер был создан для того, чтобы во многом облегчить труд человека повысить его производительность. С чем я, безусловно, согласна.

Обычно к числу основных организационных проблем компьютеризации ДОУ относят объективные и субъективные. К объективным относят, прежде всего, материально-технические проблемы (немногочисленное количество компьютеров в ДОУ, устаревшее оборудование, слабое программное обеспечение).

К субъективным проблемам, связанным с внедрением компьютеров в образовательный процесс, может относиться нежелание или неспособность педагогов вести работу по внедрению компьютеров в образование и воспитание детей. Нежелание воспитателей работать с компьютерами может зависеть от неготовности к любым новшествам, боязни компьютеров, невысокого уровня мотивации к профессиональной деятельности в целом и других условий. Зачастую компьютерная подготовка детей старшего дошкольного возраста - выше подготовки воспитателя. Некоторые педагоги оценивают такую ситуацию как угрожающую его профессиональному статусу и боятся использовать компьютеры в учебно-воспитательном процессе.

Нынешнее поколение детей живет и формируется в информатизированной среде. У детей компьютерная игра давно вытеснила игры по профессиям, опередив по популярности просмотр телепередач. Информатизация ДОУ - острое требование реальности, повседневной жизни.

Но специфика ДОУ жестко регламентирует использование компьютерных технологий и время работы за персональным компьютером для соблюдения одного из ключевых направлений – здоровье сбережения детей. Для того чтобы педагог имел возможность проводить занятия с использованием компьютерных технологий, используя электронные учебные материалы, многочисленные ЦОРы, собственные разработки занятий с использованием компьютера необходимо учитывать основные направления здоровья сбережения дошкольников в данном направлении. Неизменным правилом является соблюдение установленного времени пребывание перед экраном монитора, которое, как известно, негативно воздействует на соматическое

здоровье ребенка. Также существует еще и отдаленные последствия воздействия электромагнитных полей и статического электричества,

Педагог, психологически и технически готов использовать информационные технологии в преподавании. Любой этап занятия можно оживить внедрением новых технических средств. Включение этих технологий в учебно-воспитательный процесс позволяет воспитателю организовать разные формы учебно-познавательной деятельности, сделать эту деятельность активной и целенаправленной. Это можно рассматривать как средство доступа к учебной информации, обеспечивающее возможности поиска, сбора и работы с источником, в том числе в сети Интернет, а также средство доставки и хранения информации.

Использование технологий в учебно-воспитательном процессе позволяет увеличить качество учебного материала и усилить образовательные эффекты. Одним из результатов обучения и воспитания в ДОУ первой ступени должна стать готовность детей к овладению современными компьютерными технологиями и способность актуализировать полученную с их помощью информацию для дальнейшего самообразования. Для реализации этих целей возникает необходимость применения педагогами информационно-коммуникативных технологий в учебно-воспитательном процессе.

Использование технологий на различных занятиях позволяет: развивать умение детей дошкольного возраста ориентироваться в информационных потоках окружающего мира; овладевать практическими способами работы с информацией; развивать умения, позволяющие обмениваться информацией с помощью современных технических средств; активизировать их познавательную деятельность. Благодаря использованию технологий воспитатель переходит от объяснительно-иллюстрированного способа обучения к деятельностному, при котором ребенок становится активным субъектом учебной деятельности. Это способствует осознанному усвоению знаний детьми. Это вызывает у дошкольника интерес; анимационные фрагменты приближают изучаемые процессы к жизни ребёнка.

Таким образом, труд, затраченный на управление познавательной деятельностью, с помощью средств технологий оправдывает себя во всех отношениях: повышает качество знаний; продвигает ребёнка в общем развитии; помогает преодолеть трудности; вносит радость в жизнь ребёнка; позволяет вести обучение и воспитание в зоне ближайшего развития; создаёт благоприятные условия для лучшего взаимопонимания учителя и учащихся и их сотрудничества в учебном процессе.

Несколько лет назад, когда процесс информатизации ещё только начинался, его рассматривали, как процесс оснащения ДОУ средствами новых информационных технологий (число компьютеров, подключение к Интернету и т.д.) Наличие техники выглядит как свидетельство благополучия ДОУ, его администрации, педагогического коллектива, воспитанников.

С одной стороны, это верно: без появления в образовательном учреждении технологической инфраструктуры говорить об её информатизации не приходится. Однако, сами по себе, показатели технического оснащения лишь косвенно свидетельствуют о развитии процессов информатизации. Практика показала, что не всегда сильная техническая база находила применение в образовательном процессе, а была ориентирована на решение организационных вопросов, ведение автоматизированного документооборота.

Важным фактором компьютеризации является понимание руководителями учреждений, педагогами, родителями того, что компьютер и Интернет - это средства, которые дают эффект лишь в том случае, если они вписаны в интерьер ДОУ как инструменты. Тогда меняется содержание и организация учебно-воспитательного процесса, а также его результаты.

Современные средства информационных технологий за последние десятилетия сделали возможным, реальным и удобным сбор различных видов информации об окружающем мире. Формирование навыков использования

средств сбора и цифрового сбора и цифрового ввода информации осуществимо уже для детей дошкольного возраста и становится важным элементом начального обучения.

Возможность использования принтеров и копировальных устройств совместно с компьютером сомнений не вызывает. Однако в ДОУ оно имеет свою специфику. Один из аспектов такой специфики состоит в том, что многие ДОУ не могут себе позволить бесконтрольную распечатку, в силу стоимости расходов материалов. Другой аспект состоит в том, ДОУ нужны не только самые распространенные, но и менее стандартные принтеры.

· расписание занятий (автоматизированное составление вариантов расписания занятий с возможностью выбора оптимального);

· библиотека (учет библиотечного фонда и его востребованности, ведение электронных каталогов библиотеке);

· медицинский кабинет (введение медицинских карт детей, медицинское сопровождение);

· бухгалтерия (учет финансовых документов, введение финансово-хозяйственной и статистической отчетности). Одним наиболее основным направлением информатизации ДОУ является изменение форм и методов учебно-воспитательного процесса в ДОУ.

Так как детский сад почти не имеет компьютерной техники – необходимо приобрести дополнительно 3 компьютера: в старшую и младшую группу , в медицинский кабинет, подключить к сети Vi-Fi.

Таблица 10 – Затраты на приобретение ПК и подключение к сети Интернет в МБДОУ Большеучинский детский сад №1.

Наименование затрат	Стоимость, руб.
Приобретение ПК 3ед.	~120000
Стоимость подключения к сети Vi-Fi	~6 000
ВСЕГО	~126000

Таким образом, для улучшения управления зданием необходимы финансовые вложения, в главе 3.3. представлены общие затраты по предложенным мероприятиям.

3.2 Формирование новых источников внебюджетных средств

В соответствии с п. 4.2. Устава МДОУ на договорной основе учреждение может оказывать воспитанникам платные дополнительные образовательные услуги, не предусмотренные соответствующими образовательными программами и государственным образовательным стандартом в соответствии с Правилами оказания платных образовательных услуг.

Здесь уже существуют такие виды предпринимательской деятельности как:

- платные дополнительные уроки прикладного творчества и музыки по желанию ребенка.

Очень важно прививать детям с ранних лет интерес к прикладному искусству, будь то рисование, вышивание или более сложные виды творчества - декупаж или папье-маше. Любая кропотливая ручная работа способствует развитию мелкой моторики, усидчивости, что, в свою очередь, помогает быстрее развиваться мышлению ребенка, его речи и воображению. Если не заложить ребенку правильную основу эстетической красоты как можно раньше, не научить его работать руками, у него никогда не разовьется достаточного уважения к чужому труду, не появится интерес к познанию нового или желание узнать из чего сделана та или иная вещь. А ведь именно развитие такого интегративного качества, как любознательный, активный должно стать итогом усвоения дошкольником основной программы ДОУ в соответствии с ФГТ.

Ребенок, который не боится задавать вопросы, способен смело выражать свое мнение, в будущем может стать лидером в коллективе. Ребенок, который может сделать что-то своими руками всегда будет чувствовать себя уверенным в школе на уроках трудового воспитания, кроме того, из-за раннего развития

мелкой моторики, его логическое и образное мышление будет сформировано лучше, чем у сверстников.

В нашем детском саду уже не первый год успешно работает кружок декоративно-прикладного творчества по цене -15 рублей занятие для разных возрастных групп - с ясельной группы, в которой дети овладевают простейшими навыками работы с материалами (тестопластика, до подготовительной, где дети занимаются более сложными видами декоративно-прикладного искусства, включающие в себя вышивку крестом или такой метод аппликации, как торцевание, бисероплетение. В результате работы кружка дети овладевают основными современными видами прикладного творчества, знакомятся с разными видами искусства.

Задачи кружка таковы:

- Заложить в детях эстетическую основу красоты;
- Знакомить с основами знаний в области композиции, формообразования, цветоведения, декоративно – прикладного искусства;
- Познакомить с разными видами продуктивного творчества;
- Познакомить с видами современного прикладного творчества - декупажем, плетением из газетных трубочек, квиллингом и т. д.
- Воспитывать бережное отношение к окружающему миру
- Воспитывать уважение к труду других людей
- Развивать любознательность, воображение, творческое мышление, мелкую моторику.
- Сформировать умение видеть необычное в обычном
- Познакомить с разными техниками работы с бросовым материалом;
- Развивать умение ориентироваться в проблемных ситуациях;
- Развивать способность к синтезу и анализу, гибкость и мобильность в поисках решений и генерирования идей.

В кружке занимаются 20 человек. В начала года был проведен мониторинг художественно-эстетического развития детей. Его результаты таковы - высокий уровень показали 5 человек, средний - 11, низкий - 4. В конце года

мониторинг был повторен и стало очевидно, что результаты улучшились - высокий уровень показали 11 человек, средний - 7 человек, низкий - 2.

На основании вышесказанного можно сделать вывод о том, что внедрение кружковой работы по декоративно-прикладному искусству оказывает положительное влияние на детей. Они становятся более усидчивыми, любознательными. У них появляется интерес к работе с различным материалом, желание делать поделки. Родители так же проявляют интерес к работе кружка и часто делятся идеями поделок, просят сделать что-нибудь к празднику.

Кружковая работа в детском саду – одно из направлений творческого, социально-личного и интеллектуального развития. Она дарит детям много ярких, незабываемых впечатлений. Радостные переживания поднимают жизненный тонус, поддерживают бодрое настроение взрослых и детей. Ребенок начинает ценить красивое, а, чувствуя уважение к себе, как равному, постепенно начинает раскрепощаться, и начинает творить.

- занятие акробатикой, гимнастикой-цена 15 рублей занятие

Спортивная акробатика и гимнастика для детей особенно важна для гармоничного развития ребенка. Именно движение приводит к тому, что ребенок выплескивает всю энергию, что гарантирует хорошее самочувствие и положительные эмоции. Давно доказано, что именно движение приводит к усилению обмена веществ, правильному развитию тела и, как следствие, улучшению умственной и психической деятельности.

Все дети, как правило, очень подвижны, что весьма утомляет родителей, которые стремятся воспитать в них усидчивость. Подавление энергии зачастую негативно сказывается на здоровье ребенка, а детская акробатика и гимнастика позволяет играючи расходовать излишки и делать ребенка более спокойным дома без подавления его активности.

Из всех видов спорта именно акробатика отличается равномерно распределенной нагрузкой на все группы мышц человека, что позволяет маленькому организму развиваться целиком гармонично и правильно. К тому же, акробатика для девочек и мальчиков это не только занятие, но и развлечение, преодоление некоторых страхов и формирование правильной, высокой самооценки.

Дети, которые занимаются развиваются быстрее сверстников и раньше избавляются от младенческой неуклюжести, поскольку такие занятия отлично развивают вестибулярный аппарат. Внимательность, ловкость, скорость реакции – все это пригодится и в повседневной жизни.

Предложено так же ввести следующую платную услугу. Проводить занятия при детском садике с детьми из подготовительных групп перед поступлением в школу . Это объясняется тем, что в школе сейчас существуют тесты при наборе в классы. Тем родителям, которые хотят отдать ребенка в специализированные школы или классы, будет удобно не возить дитя в город, а здесь при садике повысить их знания.

Заработная плата преподавателю оговорена в заключенном с ним трудовом договоре и составляет 5000 руб. за 16 часов занятий в месяц.

Затраты на коммунальные услуги (электроэнергию, водоснабжение и канализацию, а также отопление) по подсчетам бухгалтерии составят 594 руб. 97 коп. в месяц.

Приобретение бумаги и других, необходимых для проведения занятий, материалов возложено на родителей.

Составим план доходов и расходов учреждения при оказании такого вида платных услуг. Путем опроса и сбора заявлений от родителей установлено, что в данном кружке планирует заниматься 20 воспитанников. Занятия будут проходить по 2 группы 2 раза в неделю по 1 часу, в течение месяца количество часов занятий составит 16. Расчитаем сколько нужно будет платить родителям.

С учетом рентабельности в размере 50% , стоимость обучения одного воспитанника в кружке составит 547 руб.87 коп. ((7304,97 *1,5) :20);

Стоимость обучения одного воспитанника за год составит ((87659,64*1,5)/20)=6574 руб. 48 коп.

От оказания данных платных образовательных услуг за месяц планируется получить доход в сумме 8766 руб.00 коп.(547,87 *20=10957,45),за год 131489,46 руб., таким образом, прибыль учреждения за месяц составит 3652 руб. 49 коп., за год 43829 руб.82 коп.

Эти занятия пользуются спросом у родителей так как дети посещают эти кружки с удовольствием и это очень полезно для здоровья в целом.

Таблица 11 - Расходы учреждения на оказание платных образовательных услуг

Вид расхода	Сумма, руб. (за месяц)	Сумма, руб. (за год)
Заработная плата преподавателя	5000,00	60000,00
Начисления на выплаты по оплате труда – 34,2%	1710,00	20520,00
Коммунальные услуги	594,97	7139,64
Итого расходов	7304,97	87659,64

Расчет коммунальных услуг:

Бюджетное финансирование на 2014 г. (ф-127):14372609 руб. 31 коп.

Расходы по предпринимательской деятельности на 2014 г. (ф-137).:2326772 руб.79 коп.

Расходы на коммунальные услуги на 2014 г:1945025 руб.00 коп.

Расход за 1 час=2326772,79/(14372609,31+2326772,79)=14%

2326772,79*14%=325748 руб.19 коп.

325748,19/365=892 руб.46 коп. - расход коммунальных услуг 24 часа

892,46/24=37 руб.19 коп. - расход коммунальных услуг за 1 час

37,19*16=594 руб.97 коп. - расход коммунальных услуг за месяц

Налог на прибыль за месяц составит:

1. В Федеральный бюджет 2%-3652,49*2%=73,05

2. В бюджет субъекта РФ 18%-3652,49*18%=657,44

Итого налог на прибыль за месяц составляет 292,21

Налог на прибыль за год составит:

1.Федеральный бюджет 2%-43829,6*2%=876,60

2.В бюджет субъекта РФ 18%-43829,6*18%=7889,33

Итого налог на прибыль составит 8765руб. 92 коп.

Чистая прибыль за год составит 35063 руб.68 коп.(43829,6-8765,92)

3.2. Оптимизация расходов

Расходы учреждения представлены в таблице 12 в сравнении с заложенной сметой на 2015г.

Таблица 12 - Сметные данные на 2014 и 2015 гг. МДОУ «Большеучинский детский сад №1»

Код статьи	Наименование статей и подстатей	Отчетный период	
		2014 год	2015 год
200	Расходы	12128,8	14372,609
206	Командировочные расходы, повышение квалификации	--	120
210	Оплата труда и начисления на оплату труда	10210,2	11741,73
211	Заработная плата	8000,7	9200
212	Прочие выплаты	129,2	148,6
213	Начисления на выплаты по оплате труда	2080,3	2392,35
220	Приобретение услуг	1918,6	2206,39
221	Услуги связи	15,6	17,94
222	Транспортные услуги	1,5	1,73
223	Коммунальные услуги	1667,2	1945,025
225	Услуги по содержанию имущества	143,5	165,03
226	Прочие услуги	90,8	
290	Прочие расходы	349,3	
262	Пособия по социальной помощи населению	320,2	368,23
300	Поступление нефинансовых активов	811,7	--
310	Увеличение стоимости основных средств	95,7	110,00
340	Увеличение стоимости материальных запасов	715,9	943,9

Таблица 13 – Сводная таблица доходов от внедрения мероприятий по совершенствованию деятельности МБДОУ Большеучинский детский сад №1.

Таким образом, для внедрения мероприятий по совершенствованию деятельности МБДОУ в соответствии с организационно-правовыми нормами разработана схема действий, рис.7.



Рисунок 6 - Схема действий для внедрения предложенных мероприятий

Организационный план представлен на рис.8

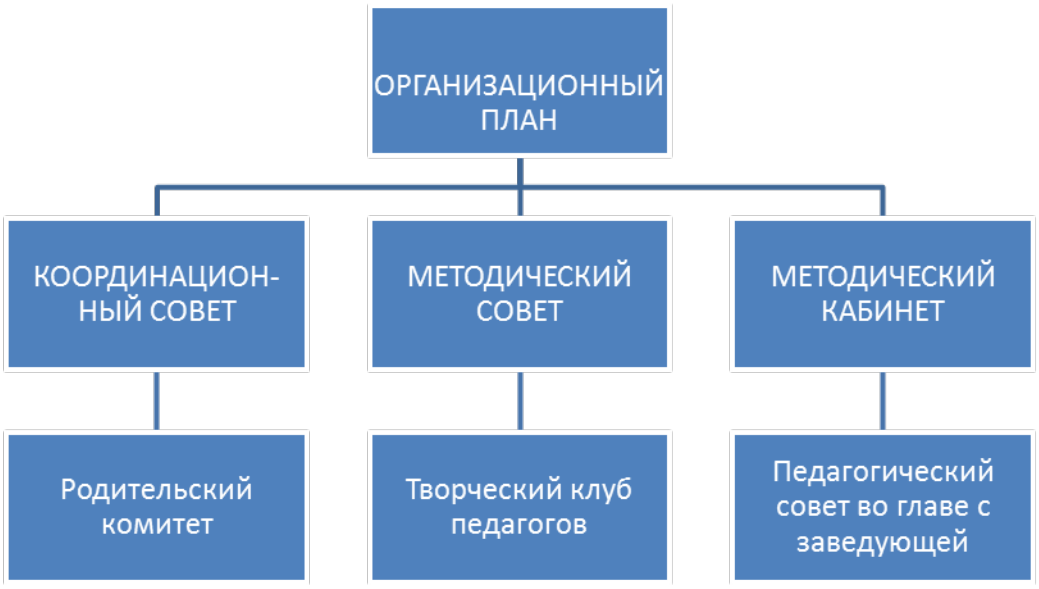

Рисунок 7 - Структура участвующих звеньев в реализации организационного плана

Таким образом, в ходе представленной информации становится ясно, что если последовательно действовать согласно нормативно-правовым основам и нормам по внедрению предложений о платных услугах, то будет достигнут экономический эффект в виде прибыли .



Рисунок 8 - Положительные стороны введения дополнительных платных услуг.

Таким образом, из информации, представленной на рисунке 8 видно, что две проблемы учреждения решены. Третья проблема решаема тоже: согласно сметным расходам на 2014 г. бюджетом заложено 120 тыс. руб. на командировочные расходы и оплату курсов повышения квалификации педагогов.

ЗАКЛЮЧЕНИЕ

Дошкольное образование — основное звено в системе беспрерывного образования, поэтому ему доводится решать самые сложные педагогические, организационные, управленческие, а теперь и экономические проблемы. Проблемы деятельности учреждения системы дошкольного образования в социальной сфере относятся к наиболее актуальным проблемам, они не имеют для своего решения готовых рецептов.

В данной работе оценены возникшие проблемы учреждения в социальной сфере.

Финансовые средства учреждений дошкольного образования создаются за счет:

- бюджетных ассигнований и других зачислений от учредителя;

- иной дающий доход деятельности;

- платежей за оказание услуг по договорам с юридическими и физическими лицами;

- добровольных пожертвований, субсидий, средств, полученных по завещаниям;

- кредитов банков и иных кредитных учреждений;

- других доходов и зачислений в соответствии с законодательством Российской Федерации.

Важной свойством механизма финансирования стало объединение средств, поступающих из разных источников, включая бюджет, в единый доход учреждения и применение этого дохода независимо от источника финансирования. Причем средства, попадающие из других источников, не уменьшают величину бюджетных ассигнований. Тем самым был укреплен принцип, согласно которому бюджетные ассигнования учреждениям дошкольного образования - не просто затраты государства, а особый вид

доходов учреждений, обусловленный социальной важностью их деятельности.

Несмотря на увеличение роли внебюджетных средств, ключевым источником финансирования образовательных учреждений в России остаются средства бюджетов различных уровней.

Объектом исследования работы являлось муниципальное бюджетное дошкольное образовательное учреждение «Большеучинский детский сад № 1».

Анализ сметных назначений МБДОУ «Росинка» за 2013-2015 гг. показал, что в процесс всего анализируемого периода расходы бюджета на содержание данного учреждения имеют крепкую тенденцию к росту. Наибольший удельный вес в структуре расходов учреждения занимали расходы по статье 200 «Расходы», в течение всего анализируемого периода расходы, учитываемые по данной статье, составляли более 94,5%. Соответственно, расходы учреждения по статье 300 «Поступления нефинансовых активов» - менее 5,5%.

100 процентов потребности учреждения удовлетворяется только по статье 210 «Оплата труда и начисления на оплату труда».

Остальные же потребности учреждения (приобретение основных средств, материальных запасов, оплата коммунальных услуг и услуг связи и т.д.) финансируются далеко не в том объеме, который нужен учреждению, а так сказать по остаточному принципу. Соответственно, для покрытия своих потребностей в данных расходах учреждению необходимо изыскивать дополнительные внебюджетные источники финансирования.

Таким образом, в ходе исследований обнаружены основные проблемы, влияющие на социальную сферу деятельности учреждения:

- низкий уровень образования педагогов;

- низкие зарплаты педагогов;

- слабая информационная оснащенность.

Что касается рекомендаций по совершенствованию социальной сферы бюджетной организации МБДОУ «Большеучинский детский сад №1», то в первую очередь администрации учреждения нужно понимать что, все более важным источником финансирования дошкольных образовательных учреждений становится платная образовательная деятельность, а также обеспечение иных сопутствующих услуг воспитанникам и их родителям.

Увеличение количества внебюджетных источников финансирования может быть достигнуто путем оказания дополнительных платных услуг. Платные дополнительные образовательные услуги предоставляются с целью всестороннего удовлетворения образовательных нужд граждан. Вероятность их оказания должна предусматриваться уставом образовательного учреждения. Размер платы за оказание дополнительных образовательных услуг устанавливается по соглашению сторон.

СПИСОК ЛИТЕРАТУРЫ

1. Бюджетный кодекс Российской Федерации от 31.07.1998г. № 145-ФЗ с изм., внесёнными Федеральным законом от 09.02.2012 № 17- ФЗ;

2. Типовое положение о дошкольном образовательном учреждении утверждено Постановлением Правительства РФ от 12 сентября 2013 г № 666;

3.Федеральный закон «О федеральном бюджете на 2013 год» № 173- ФЗ от 23.12.2012 г. (принят ГД 08.12.2012 г.);

4.Федеральный закон «О федеральном бюджете на 2012 год» № 189- ФЗ от 26.12.2011 г. (принят ГД 07.12.2011 г.);

5. Федеральный закон «О федеральном бюджете на 2013 год» № 238- ФЗ от 19.12.2010 г. (принят ГД 08.12.2010 г.);

6.Устав муниципального Муниципального бюджетного дошкольного образовательного учреждения «Большеучинский детский сад №1», 2014 г.;

7. Смета расходов на 2015 год

8.Отчёт об исполнении бюджета главного распорядителя (получателя) средств бюджета за 2013,2014,2015 годы.

9.Уведомление о бюджетных ассигнованиях из городского бюджета на 2015 год.

10.Смета доходов и расходов по бюджетным средствам на 2015 г.

11. Выписка из кассового плана исполнения городского бюджета на 2015 год.

12. Бюджетная смета на 2015 г.

13.Финансы бюджетных организаций: учебник / Под ред.проф. Г.Б.Поляка.-М.: Вузовский Учебник, 2005-363с.;

14. Бюджетная система России: учебник для студентов вузов, обучающихся по экономическим специальностям / Под ред. Г.Б.Поляка – 2-е изд., перераб. И доп. – М.: ЮНИТИ-ДАНА, 2012-324 с.;

15.Е.А.Князева; Смета по бюджетной деятельности; «БиНО: бюджетные учреждения», 2012, №3,стр.12-22;

16. Е.А.Малинина; Деятельность бюджетных учреждений в условиях реформированного Бюджетного кодекса; «БиНО: бюджетные учреждения», 2012, №2, стр. 12-26;