Образовательное частное учреждение
высшего образования
«МОСКОВСКАЯ МЕЖДУНАРОДНАЯ АКАДЕМИЯ»

КРЕСТЬЯНОВА Марина Анатольевна

ВЫПУСКНАЯ КВАЛИФИКАЦИОННАЯ РАБОТА

на тему: **«Бухгалтерский учет расчетов с покупателями и заказчиками (на примере Московского филиала ПАО "Торговый дом "Русский Холодъ")»**

направление: 38.03.01 Экономика

Научный руководитель: д.э.н. Ярощук А.Б.

Допущена к защите: _____ Глазунов Н.Г.
Проректор по учебной работе и
качеству образования

Москва, 2017 г.

Содержание

Введение……... 3
1 Теоретические основы бухгалтерского учета расчетов с покупателями заказчиками ……. 6
1.1 Понятие и сущность расчетов с покупателями и заказчиками …… 6
1.2 Нормативное регулирование учета расчетов …….…… 9
1.3 Формы расчетов с покупателями и заказчиками ……... 11
1.4 Документальное оформление и учет расчетов с покупателями и заказчиками…….……...……...……...……...……. 16
2 Бухгалтерский учет расчетов с покупателями и заказчиками МФ ПАО «Торговый Дом «Русский Холодъ»…… 22
2.1 Организационно-экономическая характеристика организации ……... 22
2.2 Документальное оформление расчетов с покупателями и заказчиками МФ ПАО «Торговый Дом «Русский Холодъ» …… 30
2.3 Синтетический и аналитический учет расчетов с покупателями и заказчиками……..… 34
2.4 Проверка расчетов с покупателями и заказчиками ……... 43
3 Предложения по улучшению состояния расчетов с покупателями и заказчиками МФ ПАО «Торговый Дом «Русский Холодъ» …….. 47
3.1 Анализ состава, структуры и динамики расчетов с покупателями и заказчиками …….……... 47
3.2 Анализ оборачиваемости дебиторской задолженности ……..….. 53
3.3 Анализ соотношения дебиторской и кредиторской задолженности ….. 56
3.4 Рекомендации по совершенствованию бухгалтерского учета расчетов с покупателями и заказчиками ……..… 60
3.5 Предложения по оптимизации дебиторской задолженности ……..… 62
Заключение……...… 67
Список использованных источников……..... 70
Приложения…….. 73

Введение

В современных условиях каждый хозяйствующий субъект, независимо от формы собственности, накапливает и систематизирует информацию о своих текущих операциях при помощи различных методов бухгалтерского учета. Достаточно часто возникает необходимость осуществления расчетов с другими организациями и лицами. Это обусловлено тем, что происходит кругооборот хозяйственных средств. Наиболее распространёнными видами расчётов являются расчёты с покупателями и заказчиками, а иначе дебиторами, за реализованные им товары, продукцию, а также за выполненные работы и оказанные услуги.

Дебиторская задолженность возникает в результате постоянного кругооборота расчетов с контрагентами и необходимостью получения средств за реализованную продукцию, выполненные работы или оказанные услуги для дальнейшей оплаты. Доля данной задолженности в процессе финансово - хозяйственной деятельности неминуема, но обязана находиться в рамках допустимых значений.

Актуальность темы выпускной квалификационной работы заключается в том, что в современных условиях повышается ответственность и самостоятельность организаций в выработке и принятии управленческих решений по обеспечению эффективности расчетов с покупателями и заказчиками и своевременной погашении дебиторской задолженности. Увеличение или снижение задолженности приводят к изменению финансового состояния организации. Так, например, значительное превышение дебиторской задолженности над кредиторской может привести к так называемому техническому банкротству. Это связано со значительным отвлечением средств организации из оборота и невозможностью возмещать вовремя задолженность перед кредиторами. В связи с выше изложенным необходимо регулярно проводить мониторинг и анализ состояния расчетов.

Целью выпускной квалификационной работы является изучение действующей системы бухгалтерского учета расчетов с покупателями и заказчиками и разработка предложений по постановке и ведению бухгалтерского учета, которые могут быть направлены на повышение эффективности деятельности организации.

В соответствии с поставленной целью необходимо решить следующие *задачи*:

- ✓ изучить методику учета расчетов с покупателями и заказчиками;
- ✓ исследовать действующую систему ведения учета расчетов в организации;
- ✓ описать порядок документального оформления операций по учету расчетов с покупателями и заказчиками в организации;
- ✓ предложить мероприятия совершенствованию бухгалтерского учета расчетов с покупателями и заказчиками.

Объектом исследования является деятельность Московского филиала ПАО «Торговый Дом «Русский Холодъ» за период 3013-2016 г.г.

Структура выпускной квалификационной работы состоит из введения, двух глав, заключения, списка использованных источников и приложений.

Методологической основой исследования послужили: Федеральный Закон «О бухгалтерском учете»; Постановления Правительства РФ и инструктивные материалы по изучаемым вопросам; учебная литература, труды отечественных и зарубежных ученых, научные статьи.

Источниками информации для проведения исследования являются годовая бухгалтерская отчетность МФ ПАО «Торговый Дом «Русский Холодъ» за 2015-2016гг., в том числе: Бухгалтерский баланс, Отчет о финансовых результатах, Пояснительная записка к бухгалтерскому балансу, данные аналитического и синтетического учета по счету 62 «Расчеты с покупателями и заказчиками», первичные документы.

В первой главе раскрыты теоретические вопросы, связанные с определением и сущностью расчетов с покупателями и заказчиками, нормативным регулированием этих расчетов, рассмотрены возможные формы наличных и безналичных расчетов, ведение синтетического и аналитического учета расчетов с покупателями и заказчиками.

Во второй главе дана организационно-экономическая характеристика, рассмотрена действующая практика ведения бухгалтерского учета расчетов с покупателями и заказчиками. Представлен порядок ведения документации по расчетам с покупателями и заказчиками, описан механизм раскрытия информации о расчетах с покупателями и заказчиками в бухгалтерской отчетности,

В третьей главе разрабатываются рекомендации по совершенствованию бухгалтерского учета, выявлению скрытых резервов снижения задолженностей организации.

Заключение содержит выводы по проведенному исследованию и предложения по улучшению деятельности МФ ПАО «Торговый Дом «Русский Холодъ».

1. Теоретические основы бухгалтерского учета расчетов с покупателями и заказчиками

1.1 Понятие и сущность расчетов с покупателями и заказчиками

В процессе коммерческой деятельности компании постоянно вступают в различные расчетные отношения. Так, организации оплачивают счета поставщиков и подрядчиков за приобретенные у них товары, работы и услуги. Покупатели и заказчики, напротив, генерируют входящий денежный поток, расплачиваясь за проданные им товары (выполненные работы, оказанные услуги).

Организации и лица, имеющие задолженность перед компанией, называются дебиторами. Покупатели и заказчики представляют собой основную категорию дебиторов коммерческой организации.

Покупатели и заказчики – это организации или лица, приобретающие готовую продукцию, а также различные виды услуг (отпуск электроэнергии, пара, воды, газа и другое) и требующие выполнения разных работ (капитальный и текущий ремонт основных средств и другое).

Расчеты с покупателями и заказчиками возникают при выполнении договоров на поставку товаров, на оказание услуг, на выполнение работ. Иными словами, это те договоры, по которым предприятие получает выручку (доход).

Рассмотрим более подробно группу расчетов с покупателями и заказчиками. Покупатель - физическое или юридическое лицо, которое приобретает необходимый ему товар. Заказчик - юридическое или физическое лицо, осуществляющее работы подрядным способом.

Расчеты с покупателями и заказчиками могут осуществляться как в наличной, так и безналичной форме в зависимости от специфики деятельности предприятия.

Основные этапы расчетов с покупателями и заказчиками за безналичный расчет предусматривает следующие действия:

1. Определение условий и подписание договора;
2. При наличии такого условия в договоре – предоплата покупателя;
3. Отпуск товара или продукции со склада продавца;
4. Оплата покупателем в установленные договором сроки оговоренной суммы;

Основные этапы расчетов с покупателями и заказчиками за наличный расчет:

1. Покупатель принимает решение о целесообразности приобретения продукции или услуги;
2. Покупатель производит оплату и получает кассовый чек. Возможна оплата при помощи банковской карты или деньгами;
3. Получает оплаченный товар или услугу.

Необходимо отметить, что авансы, полученные от покупателей за предстоящую поставку продукции, оказанию услуг, выполнения работ, учитываются обособленно в составе кредиторской задолженности.

При предоставлении покупателю (заказчику) отсрочки платежа, или при перечислении аванса поставщикам и подрядчикам возникает дебиторская задолженность. В первом случае задолженность представляет собой денежную сумму, подлежащую уплате. Во втором случае задолженность - это не что иное, как товары (работы, услуги), которые контрагенты обязаны поставить организации.

Контрагент – это общее понятие, в которое включены организации и физические лица, являющиеся деловыми партнерами организации (покупатели, поставщики и т.д.).

Сегодня дебиторская задолженность всегда отвлекает определенные средства из оборота предприятия, что ухудшает, в целом, его финансовое положение. Четкое и своевременное взыскание определенной дебиторской задолженности является ключевой задачей бухгалтерии предприятия. По истечении всех сроков определенной исковой давности она в итоге подлежит списанию в убыток именно в составе различных расходов.

Можно говорить о том, что задолженность по расчетам с покупателями и заказчиками делится на две ключевые группы, а это:

✓ определенная дебиторская задолженность за различные товары (работы и услуги), срок оплаты которых еще не наступил;

✓ определенная дебиторская задолженность за какие-либо товары (работы и услуги), которые не были оплачены в срок, предусмотренный определенным контрактом.

Вторая группа делится на ряд подгрупп:

✓ ожидаемая в определенные согласованные с заказчиком некоторые сроки;

✓ сомнительная;

✓ труднореализуемая;

✓ безнадежная.

Сегодня в отношении той задолженности, которая признается должниками, не имеющими определенной возможности ее полностью погасить из-за финансовых проблем, возможен поиск каких-либо взаимоприемлемых решений.

Достаточно часто применяется отсрочка или же рассрочка платежей. Являясь основным средством привлечения покупателей, определенная отсрочка или же рассрочка платежей за некоторую поставленную продукцию всегда должна быть экономически высокоэффективной, то есть все потери, которые были вызваны отвлечением своих собственных средств из оборота, всегда должны перекрываться определенной выгодой от роста объема продаж.

Сегодня при решении определенного вопроса о предоставлении покупателю или заказчику какой-либо отсрочки, рассрочки платежей за какую-либо поставленную продукцию всегда учитываются его платежеспособность, опыт прежних взаимоотношений и деловая репутация. Однако не редко возникает ситуация, при которой приходится списывать

просроченную задолженность покупателей в связи с истечением срока исковой давности.

Согласно статье 195 ГК РФ исковая давность - это период, в течение которого можно предъявить иск должнику из-за того, что он не выполнил свои обязательства по договору (например, не оплатил приобретенную продукцию). Срок исковой давности может быть разным в зависимости от вида дебиторской задолженности. Общий срок исковой давности составляет 3 года (статья 196 ГК РФ).

1.2. Нормативное регулирование учета расчетов

Основным документом, регулирующим наличные и безналичные расчеты, является Гражданский кодекс РФ. В статье 861 дается определение наличных и безналичных расчетов, определяется порядок осуществления данных сделок, в статье 862 ГК РФ раскрываются формы безналичных расчетов.

Расчеты платежными поручениями раскрываются в статьях 863-866, расчеты по аккредитиву – в статьях 867-873, расчеты по инкассо – в статьях 874-876, а в статьях с 877 по 885 раскрываются расчеты чеками.

Также в первой части Гражданского кодекса РФ даются общие определения и понятия, раскрываются права и обязанности сторон договора. Таким образом, Гражданский кодекс РФ определяет основные виды договоров, права и обязанности сторон, формы расчётов [1, Ст. 861-885].

Налоговый кодекс определяет порядок учета расчетов с покупателями и заказчиками для целей налогообложения. Также в Налоговом кодексе регулируются другие аспекты расчетов с дебиторами и кредиторами.

Положение о правилах осуществления перевода денежных средств от 19 июня 2013 г. N 383-П [10] устанавливает правила осуществления перевода денежных средств Банком России, кредитными организациями на территории Российской Федерации в валюте Российской Федерации, а также раскрывает формы безналичных расчетов.

С 1 июня 2015 года начало действовать Указание Банка России от 11.03.2015 № 3210-У «О порядке ведения кассовых операций юридическими лицами и упрощенном порядке ведения кассовых операций индивидуальными предпринимателями и субъектами малого предпринимательства» [12].

Что касается нормативного регулирования учета расчетов с покупателями и заказчиками за продукцию, выполненные работы и оказанные услуги, то основным документом является Федеральный закон «О бухгалтерском учёте» № 402-ФЗ, который определяет порядок оценки имущества организации, правила оформления бухгалтерской документации, ведение учета в валюте РФ – рублях, оформление документов на русском языке [5].

Положение по ведению бухгалтерского учёта и бухгалтерской отчётности в Российской Федерации [9] разъясняет положения федерального закона «О бухгалтерском учёте», рассматривает требования к ведению бухгалтерского учёта, документирование хозяйственных операций, регистры бухгалтерского учёта.

ПБУ 4/99 «Бухгалтерская отчётность организации» определяет, что в бухгалтерской отчётности должна отражаться информация по задолженности покупателей, устанавливает требования к бухгалтерской отчётности, состав бухгалтерской отчётности, сроки её представления, публичность.

ПБУ 9/99 «Доходы организации» определяет понятие доходов, виды, порядок учета и отражения в отчетности, то есть данное ПБУ раскрывает порядок отражения выручки от покупателей и других контрагентов.

ПБУ 10/99 «Расходы организации» [8] определяет понятие расходов, виды, группировку по экономическим элемента.

План счетов бухгалтерского учёта финансово-хозяйственной деятельности и инструкция по его применению определяет счета и типовую корреспонденцию для учёта расчетов с покупателями.

Планом счетов бухгалтерского учета финансово-хозяйственной деятельности предприятия для учета расчетов с покупателями и заказчиками предусмотрен счет 62 «Расчеты с покупателями и заказчиками». В инструкции приведен порядок использования данного счета, то есть раскрывается информация о корреспондентских счетах, отражаемых по дебету и по кредиту счета [13].

Методические указания по инвентаризации имущества и финансовых обязательств, утвержденные приказом Минфина России от 13.06.95 г. № 49 [15] раскрывают порядок подготовки к инвентаризации, устанавливается порядок проведения инвентаризации имущества и финансовых обязательств организаций и оформление ее результатов.

Все указанные документы прямо или косвенно регулируют вопрос расчетов с покупателями и заказчиками за продукцию, выполненные работы, оказанные услуги.

1.3. Формы расчетов с покупателями и заказчиками

Как уже отмечалось, расчеты с покупателями и заказчиками могут осуществляться как в наличной, так и безналичной форме в зависимости от специфики деятельности предприятия.

Рассмотрим более подробно действующие формы безналичных расчетов (рис. 1).

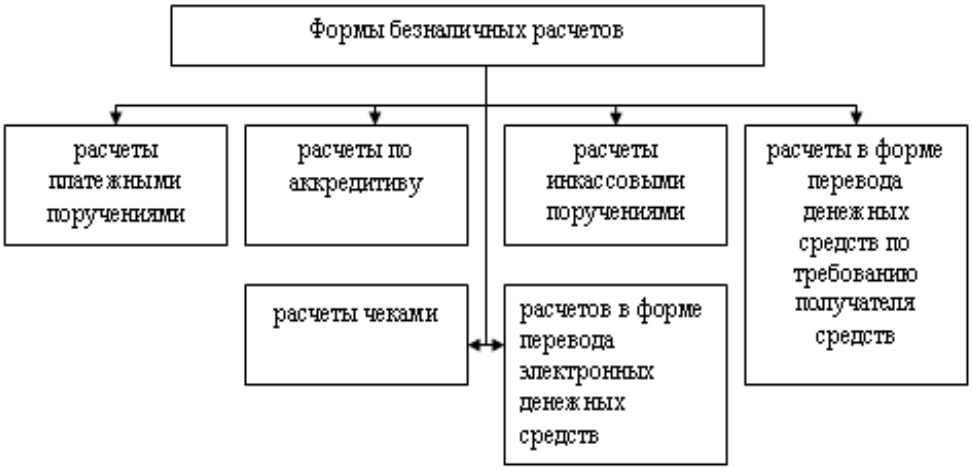

Рисунок 1 - Формы безналичных расчетов

Рассмотрим более подробно расчеты платежными получениями.

Расчеты платежными поручениями - это самая распространенная в России форма безналичных расчетов.

Платежное поручение может быть оформлено как в электронном виде, так и на бумаге. Оно представляет собой распоряжение владельца счета банку о перечислении определенной денежной суммы с его счета (расчетного, текущего, бюджетного, ссудного) на счет другого предприятия - получателя средств. В данном случае счет получателя может быть открыт в ином банке и иного города. Поручение составляется в 4 экземплярах, из которых один остается в банке, один возвращается плательщику, два отправляются в банк получателя.

Сфера применения платёжных поручений практически не ограничена: расчеты за товары и услуги, платежи в бюджеты, уплаты по займам и кредитам и так далее.

При использовании в расчетах платежные поручения банк плательщика обязан перевести деньги получателю средств, указанному в платежном поручении. Срок действия платежного поручения 10 календарных дней с момента составления. Данный документ может быть составлен либо в электронном виде, либо на бумажном носителе.

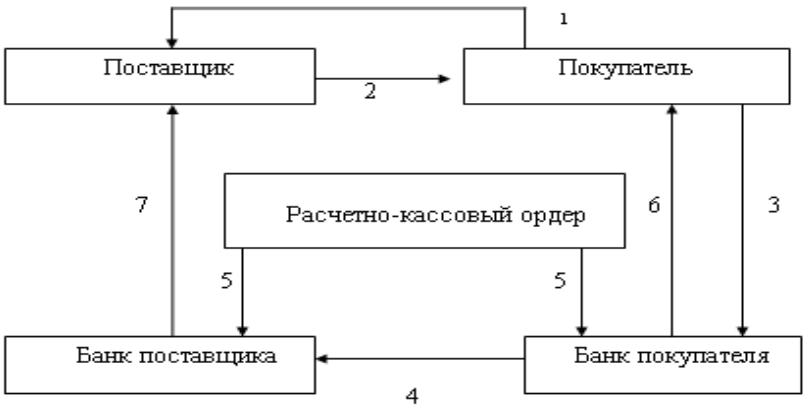

Рисунок 2 – Схема проведения расчетов платежными поручениями

На рисунке 2 отражена схема осуществления расчетных операций между поставщиком и покупателем при использовании платежного

поручения. Поставщик отгружает товар, покупатель выписывает в свой банк платежное поручение. Банк покупателя переводит деньги банку поставщика, после чего банк уведомляет поставщика о зачислении средств.

Расчеты по аккредитиву раскрыты в статьях 867-873 Гражданского кодекса Российской Федерации. При использовании в расчетах аккредитива, банк плательщика обязан перевести деньги получателю средств, при условии что получатель средств предоставит комплект необходимых документов. В качестве исполняющего банка может выступать банк-эмитент, банк получателя средств или иной банк [11].

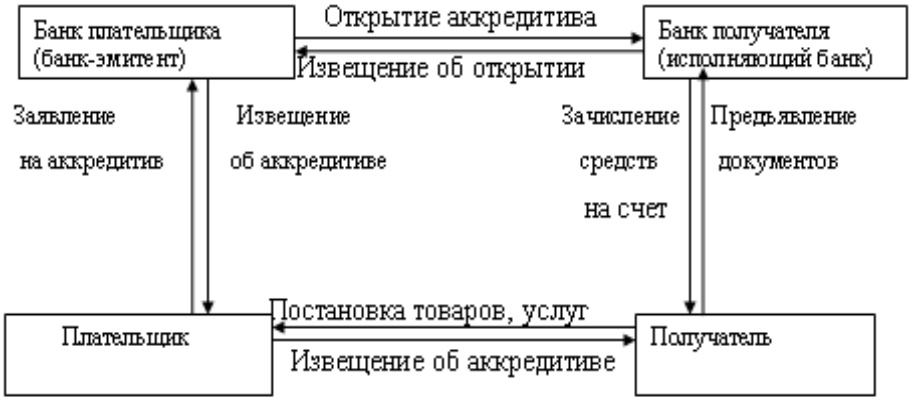

Рисунок 3 – Схема проведения расчетов по аккредитиву

На рисунке 3 отражена схема осуществления расчетных операций между поставщиком и покупателем при использовании аккредитива.

Плательщик подает заявление на открытие аккредитива в свой банк. Банк открывает аккредитив и средства плательщика депонируются в банке. Получатель отгружает товар, отправляет товарораспорядительные документы в банк и получает оплату. Покупатель получает документы и товар.

Расчеты по инкассо раскрыты в статьях 874-876 Гражданского кодекса Российской Федерации. Что касается инкассовых поручений, то они применяются:

- при расчетах по инкассо в случаях, предусмотренных договором;
- при расчетах по распоряжениям взыскателей средств.

Данный документ может быть составлен либо в электронном виде, либо на бумажном носителе. Срок действия инкассового поручения 10 календарных дней с момента составления.

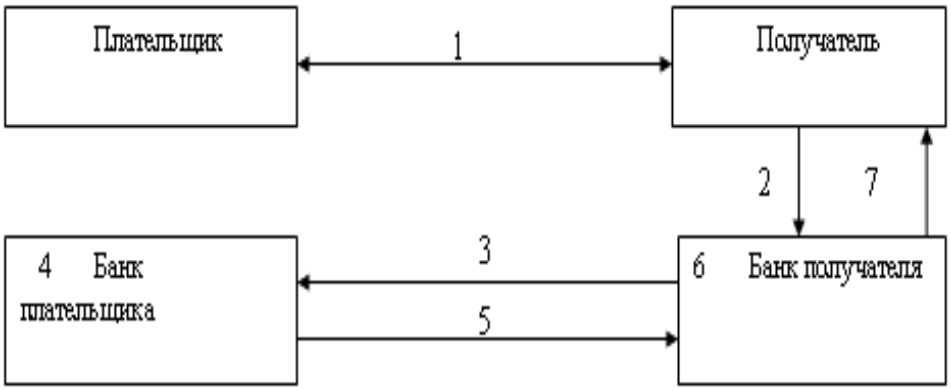

Рисунок 4 – Схема расчетов инкассовыми поручениями

На рисунке 4 отражена схема осуществления расчетных операций между плательщиком и получателем при использовании инкассо. На первом этапе осуществляется отгрузка товаров, потом получатель передает свои документы в свой банк. Банк получателя передает документы в банк плательщика. Банк плательщика переводит деньги в банк получателя. После зачисления средств банк получателя уведомляет получателя о зачислении средств.

В статьях с 877 по 885 раскрываются расчеты чеками.

Расчеты чеками осуществляются в соответствии с действующим законодательством, при этом чек должен содержать реквизиты определенные федеральным законодательством, но также в него могут быть включены сведения, определяемые банком. Форма чека устанавливается кредитной организацией. При получении чека банк обязан удостовериться в подлинности чека, а также в том, что субъект его предъявляющий является уполномоченным по чеку лицу.

На рисунке 5 отражена схема осуществления расчетных операций между чекодателем и чекодержателем при использовании в расчетах чеков. На первом этапе чекодатель подает заявление для получения чековой книжки. Затем в банк отправляется платежное получение для зачисления

средств на депозит. Банк депонирует средства и выдает чековую книжку чекодателю. Поставщик (чекодержатель) поставляет товар, покупатель (чекодатель) оплачивает товар путем выдачи чека. Поставщик предъявляет в свой банк чек. Банк поставщика передает документы в банк чекодателя, получает оплату на свои счета и выдает поставщику.

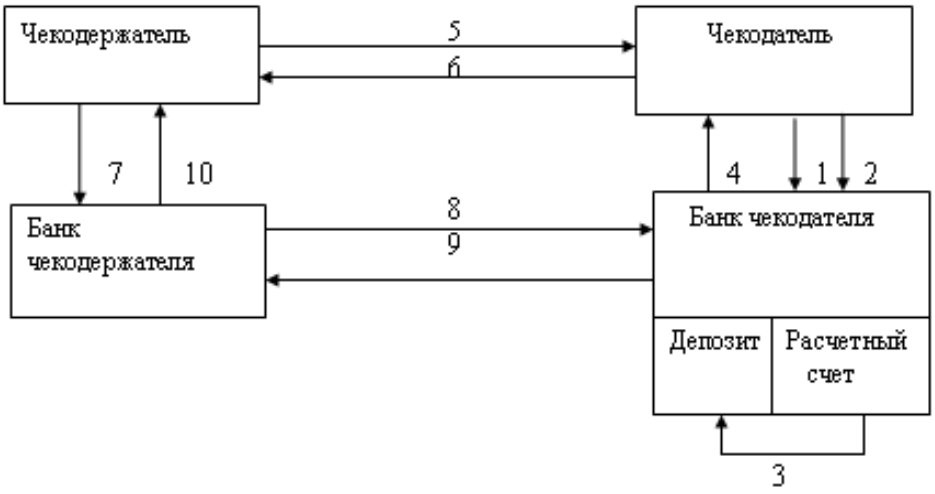

Рисунок 5 – Схема расчетов чеками

Перевод электронных денежных средств (ЭДС) проводится в соответствии с действующим законодательством. Банки могут осуществлять переводы, включающие различные преобразования ЭДС в традиционные (наличные, безналичные) денежные средства и обратно, в том числе:

– переводы денежных средств по банковским счетам;

– переводы денежных средств без открытия банковских счетов.

При осуществлении безналичных расчетов в форме перевода денежных средств по требованию получателя средств применяется платежное требование или иное распоряжение получателя средств. Данные документы могут быть составлены либо в электронном виде, либо на бумажном носителе. Срок действия данных документов 10 календарных дней с момента составления.

В настоящее время в условиях дефицита свободных денежных средств для оплаты расчетов получили развитие целый ряд других форм безналичных расчетов: расчеты по векселям, расчеты по договору мены, пластиковыми картами и др.

Предприятия достаточно часто используют в расчетах векселя – как простые, так и переводные.

Сущность расчетов по договору мены еще называют бартерными. В данном случае предприятие-поставщик поставляет товары, а в качестве платежа получает от покупателя также материальные ценности на равновеликую стоимость. Оформляются эти расчеты договором мены.

Пластиковые карты по источнику оплаты товаров и услуг делятся на кредитные и дебетовые. Разновидностью кредитных карт являются банковские кредитные карты, целевые карты, платежные карты.С помощью дебетовых карт производится оплата товаров и услуг путем прямого списания со счета плательщика необходимой суммы денег.

1.4 Документальное оформление и учет расчетов с покупателями и заказчиками

К основным документам, на основании которых ведется учет расчетов с покупателями и заказчиками, относятся:

- ✓ накладные на отпуск материальных ценностей на сторону;
- ✓ товарно-транспортные накладные;
- ✓ счета-фактуры;
- ✓ акты выполненных работ;
- ✓ платежные поручения;
- ✓ выписки банка;
- ✓ приходные кассовые ордера;
- ✓ соглашения о взаимозачете.

Для обобщения информации о расчетах с покупателями и заказчиками используется счет 62 «Расчеты с покупателями и заказчиками». На этом счете отражают счета-фактуры к оплате продукции, товаров, иных материальных ценностей, реализованных покупателями и заказчиками, а

также учитывают расчеты плановых платежей, векселя, полученные в оплату готовой продукции, товаров, выполненных работ, оказанных услуг.

К счету 62 «Расчеты с покупателями и заказчиками» могут быть открыты субсчета «Расчеты по авансам полученным», «Расчеты по векселям полученным» и другие. Количество субсчетов, их названия организация должна определить самостоятельно и закрепить это в учетной политике.

Аналитический учет по счету 62 «Расчеты с покупателями и заказчиками» ведется по каждому предъявленному покупателям или заказчикам счету, а при расчетах плановыми платежами – по каждому покупателю и заказчику.

Все операции, связанные с расчетами за проданную продукцию (работы, услуги) и иное имущество, отражаются на счете 62 «Расчеты с покупателями и заказчиками» в момент перехода права собственности на проданное имущество от продавца к покупателю. Образование задолженности покупателей и заказчиков за проданную им продукцию (работы, услуги) и иное имущество отражается на счете 62 «Расчеты с покупателями и заказчиками» по дебету, а суммы исполнения обязательств покупателями – по кредиту.

Основанием для отражения операций на счете 62 «Расчеты с покупателями и заказчиками» являются надлежащим образом оформленные первичные оправдательные документы.

Учет расчетов с покупателями и заказчиками согласно плану счетов ведется на счете 62 «Расчеты с покупателями и заказчиками», к которому открыты субсчета могут быть открыты субсчета [13]:

62.1 – Расчеты с покупателями и заказчиками

62.2 – Расчеты по авансам полученным.

На счете 62 учет может осуществляться двумя способами. Первый вариант – когда расчеты осуществляются с покупателями без аванса, то есть заключается договор, отгружается продукция, после чего по дебету счета 62.1 и кредиту счета 90 «Продажи» отражается выручка от продаж.

Поступление денежных средств отражается по дебету счета 51 «Расчетные счета» и кредиту счета 62.1.

Второй вариант предполагает осуществление расчетов при получении аванса от покупателя.

Сначала покупатель перечисляет аванс (Дт 51 Кт 62.2), начисляется НДС с аванса (Дт 62.2 Кт 68), затем ему отгружается продукция, отражается выручка от реализации, производится зачет аванса по дебету счета 62.2 (Авансы полученные) и кредиту счета 62.1, восстанавливается НДС (Дт 68.1 Кт 62.2). Если аванс был частичным, то после отгрузки производится полная оплата продукции.

Величина задолженности покупателей и заказчиков определяется исходя из цены, установленной договором. На сумму предъявленных покупателям и заказчикам счетов, включая НДС, делают запись:

Дебет счета 62 «Расчеты с покупателями и заказчиками»

Кредит счета 90-1 «Выручка»

Кредит счета 91-1 «Прочие доходы».

Погашение задолженности покупателями и заказчиками может осуществляться путем использования наличных и безналичные форм расчетов, а также неденежных форм расчетов. Оплата проданной продукции (работ, услуг) и иного имущества денежными средствами в соответствии с условиями договора может производиться покупателями и заказчиками либо после перехода к ним права собственности на отгруженную продукцию (работы, услуги) – последующая оплата, либо до перехода права собственности – предварительная оплата.

Кредиторская задолженность, отражаемая по счету 62 «Расчеты с покупателями и заказчиками», субсчет «Расчеты по авансам полученным», согласно нормам действующего законодательства является объектом налогообложения при исчислении НДС.

Сумма НДС, причитающегося взносу в бюджет с полученной от покупателей и заказчиков суммы авансов, отражается в учете записью:

Дебет счета 62 «Расчеты с покупателями и заказчиками», субсчет «Расчеты по авансам полученным»

Кредит счета 68 «Расчеты по налогам и сборам».

Авансовые платежи, полученные от покупателей и заказчиков, учитываются на счете 62 «Расчеты с покупателями и заказчиками», субсчет «Расчеты по авансам полученным» до момента отгрузки продукции либо выполнения работ и услуг в соответствии с договором и предъявления расчетных документов на оплату отгруженной продукции, а также других документов (транспортных накладных), подтверждающих факт свершения сделки. После отгрузки продукции либо выполнения работ и услуг, подтвержденных документально, возникает дебиторская задолженность покупателей и заказчиков, которая уменьшается на сумму ранее полученных авансов, то есть производится зачет ранее полученных авансов.

При этом делают запись:

Дебет счета 62 «Расчеты с покупателями и заказчиками», субсчет «Расчеты по авансам полученным»

Кредит счета 62 «Расчеты с покупателями и заказчиками».

Одновременно с зачетом полученных авансов восстанавливается НДС, ранее начисленный в бюджет с суммы авансов полученных от покупателей и заказчиков.

При этом делают запись:

Дебет счета 68 «Расчеты по налогам и сборам»

Кредит счета 62 «Расчеты с покупателями и заказчиками», субсчет «Расчеты по авансам полученным».

Это хозяйственная операция отражается следующей бухгалтерской проводкой:

Дебет счета 62 «Расчеты с покупателями и заказчиками»

Кредит счета 91-1 «Прочие доходы».

Любая дебиторская задолженность должна быть списана по истечении срока исковой давности, то есть того периода времени, в течение которого

можно предъявить иск должнику, не выполнившему свои обязательства по договору.

Способ списания дебиторской задолженности зависит от того, создает ли организация резерв по сомнительным долгам или нет.

Если такой резерв не создан, то списанная задолженность относится на убытки: учтена сумма списанной задолженности –

Дебет счета 91-2 «Прочие расходы»

Кредит счета 62 «Расчеты с покупателями и заказчиками»;

Дебет счета 007 «Списание убытков в задолженность неплатежеспособных дебиторов».

Использовать резерв по сомнительным долгам можно только для того, чтобы погасить задолженность, по которой истек срок исковой давности. В бухгалтерском учете делается запись:

Дебет счета 63 «Резервы по сомнительным долгам»

Кредит счета 62 «Расчеты с покупателями и заказчиками»;

Дебет счета 007 «Списание убытков в задолженность неплатежеспособных дебиторов».

В случае погашения покупателем задолженности, уже списанной с баланса кредитора, в бухгалтерском учете делают проводки:

отражено поступление денежных средств в погашение задолженности-

Дебет счета 51 «Расчетные счета»

Кредит счета 91-1 «Прочие доходы»;

сумма погашенной задолженности списана с забалансового счета -

Кредит счета 007 «Списание убытков в задолженность неплатежеспособных дебиторов».

Таким образом, в ходе исследования, проведенного в рамках первой главы выпускной квалификационной работы, было определено, что неотъемлемой частью деятельности любого предприятия являются расчеты с покупателями и заказчиками.

Покупатели – это юридические и физические лица, покупающие готовую продукцию, оказанные услуги, выполненные работы, у поставщиков. Заказчик - юридическое или физическое лицо, осуществляющее работы подрядным способом. Было установлено, что в отчетности расчеты с покупателями и заказчиками могут отражаться как в составе дебиторской задолженности, так и в составе кредиторской.

Для учета расчетов расчетов с расчетов с покупателями Планом счетов предусмотрено применение счета 62 «Расчеты с покупателями и заказчиками».

На завершающем этапе были рассмотрены виды расчетов с покупателями и заказчиками на основании действующего законодательства, в частности формы безналичных расчетов и отражение в учете.

2. Бухгалтерский учет расчетов с покупателями и заказчиками МФ ПАО «Торговый Дом «Русский Холодъ»

2.1 Организационно-экономическая характеристика организации

Московский филиал ПАО «ТД «Русский Холодъ» - самое крупное торговое обособленное подразделение (филиал), расположенное в поселке Октябрьский Московской области непосредственно на территории фабрики.

Учредителем Общества является Открытое акционерное общество «Русский Холодъ», зарегистрированное 21 марта 2005 года в г. Барнауле.

Московский филиал ПАО «ТД «Русский Холодъ» есть обособленное подразделение, расположенное вне места нахождения общества и осуществляющее все его функции, в том числе функции представительства, или их часть. Филиал осуществляет деятельность от имени создавшего их общества, то есть Концерна «Русский Холодъ». Он самостоятельно заключает и контролирует исполнение хозяйственных и других договоров со всеми видами организаций, предприятий и учреждений, а также частными лицами. Ответственность за деятельность филиала несет создавшее его общество.

Филиал не является юридическим лицом, действует на основании утвержденного обществом положения. Филиал наделяется создавшим его обществом имуществом, которое учитывается как на отдельных балансах, так и на балансе общества. Руководитель филиала (директор) назначается Концерном «Русский Холодъ» и действует на основании доверенности, выданной им.

Основными видами деятельности филиала являются: Оптовая торговля, включая торговлю через агентов, кроме торговли автотранспортными средствами и мотоциклами, Оптовая торговля пищевыми продуктами, включая напитки, и табачными изделиями.

Структура бухгалтерии Московского филиала ПАО «ТД «Русский Холодъ» вертикального типа. В состав бухгалтерии входят три отдела:

расчетный отдел, материальный отдел и касса. Отделы возглавляются старшими бухгалтерами, которые в свою очередь подотчетны заместителю главного бухгалтера и бухгалтеру-экономисту.

Главный бухгалтер подотчетен финансовому директору, директору и главному бухгалтеру головной организации (ПАО «ТД «Русский Холодъ»). Составляет ежедневную сводную финансовую отчетность для генерального директора и ежемесячную бухгалтерскую отчетность для центральной бухгалтерии. Формирует ежеквартально отчетность для налоговых органов.

Заместитель главного бухгалтера Московского филиала ПАО «ТД «Русский Холодъ» непосредственно подчиняется главному бухгалтеру. Осуществляет общий контроль и администрирование. Формирует ежеквартально отчетность для налоговых органов.

Бухгалтер-экономист непосредственно подчиняется главному бухгалтеру. Осуществляет расчет показателей результатов хозяйственно-финансовой деятельности предприятия, а также финансовых, расчетных и кредитных операций. Участвует в проведении экономического анализа хозяйственно-финансовой деятельности организации по данным бухгалтерского учета и отчетности в целях выявления внутрихозяйственных резервов, устранения потерь и непроизводительных затрат.

Расчетный отдел Московского филиала ПАО «ТД «Русский Холодъ».

Все сотрудники расчетного отдела производят обработку первичной документации в зависимости от своего участка работы. Старший бухгалтер отвечает за расчеты с покупателями и заказчиками. Бухгалтер по учету заработной платы обязан производить расчет заработной платы, больничных листов, отпусков, пособий по рождению ребенка и так далее. Бухгалтер участка Клиент-Банк формирует и отправляет платёжные поручения. Бухгалтер по общим вопросам оформляет авансовые отчеты и путевые листы.

Материальный отдел Московского филиала ПАО «ТД «Русский Холодъ».

Все сотрудники материального отдела Московского филиала ПАО «ТД «Русский Холодъ» производят обработку первичной документации в зависимости от своего участка работы. Старший бухгалтер отвечает за расчеты с поставщиками и подрядчиками. Бухгалтер участка ТМЦ ведет учет материалов, запасных частей и ГСМ. Бухгалтер участка основных средств оформляет все операции, связанные с поступлением, введением в эксплуатацию и списанием основных фондов и нематериальных активов. Бухгалтер по общим вопросам несет ответственность за документооборот отдела, фиксирует все входящие и исходящие документы Московского филиала ПАО «ТД «Русский Холодъ», поступившие в отдел, проверяет достоверность реквизитов, распределяет документацию по участкам учета и производит архивирование документов всего бухгалтерского аппарата.

Бухгалтер-кассир Московского филиала ПАО «ТД «Русский Холодъ».

В обязанности бухгалтера-кассира входит прием-выдача денежных средств, работа на ККМ, формирование кассовой книги, отчетов кассира, предоставление ежедневных отчетов о движении наличных денежных средств заместителю главного бухгалтера.

Московский филиал ПАО «ТД «Русский Холодъ» выделен на обособленный баланс, ведёт свою отдельную нумерацию первичных документов. По месту нахождения филиала на выделенном балансе открывается расчетный счет, право распоряжаться которым предоставляется руководителю обособленного подразделения. Отчетность Московского филиала ПАО «ТД «Русский Холодъ» является внутренней отчетностью и подлежит передаче головной организации для составления бухгалтерской отчетности организации в целом; основной баланс организации включает в себя балансы всех обособленных подразделений и баланс головной организации. Промежуточные ежеквартальные отчеты обособленных подразделений обязательно включают в себя весь комплект форм бухгалтерской отчетности, а так же и прочие документы, которые предусмотрены внутренними нормативно-регламентирующими документами организации.

Для того чтобы охарактеризовать экономическое состояние Московского филиала ПАО «ТД «Русский Холодъ», необходимо обратиться к данным, указанным в его отчетности, а именно бухгалтерскому балансу и отчету о финансовых результатах, представленных таблицами 1,2.

Таблица 1 – Аналитическая группировка и анализ статей актива баланса

АКТИВ	Значения показателей, тыс.руб.		Абсолютное изменение, тыс.руб.	Относительное изменение, %
	31.12.2015	31.12.2016		
Внеоборотные активы	81 634,00	183 061,00	101 427,00	124,25
Оборотные активы	890 980,00	956 057,00	65 077,00	7,30
запасы	131 621,00	172 044,00	40 423,00	30,71
дебиторская задолженность	734 047,00	775 426,00	41 379,00	5,64
денежные средства и денежные эквиваленты	22 540,00	7 131,00	- 15 409,00	- 68,36
прочие оборотные активы	2 772,00	1 456,00	- 1 316,00	- 47,47
Баланс	972 614,00	1 139 118,00	166 504,00	17,12

Из данных таблицы 1 следует, что за анализируемый период имущество Московского филиала ПАО «ТД «Русский Холодъ» незначительно увеличилось на 166 504,00 тысяч рублей или на 17,12%, что является признаком некоторого увеличения производственного потенциала. Это произошло в основном за счет роста внеоборотных активов, которые возросли на 101 427 тысяч рублей или на 124,25%.

Также возросли запасы – темп прироста 30,71% - что говорит об увеличении производства. А по статье «Денежные средства и денежные эквиваленты» выявлено резкое и сильное снижение на 68,36%. Снижение данных по этой статье не характеризуется положительно относительно финансового состояния организации. Возможно, что такой отток денежных средств произошел за счет увеличения внеоборотных активов, в которые Московский филиал ПАО «ТД «Русский Холодъ» вложил часть средств. Модернизированное оборудование позволяет производству увеличить производство, соответственно увеличивая продажи и прибыль.

Уменьшение суммы произошло по статье «Прочие оборотные активы» на 1 316 тысяч рублей или на 47,47% за анализируемый 2016 год. Что свидетельствует об оттоке денежных средств из оборотных средств, вследствие этого замедляется их оборачиваемость, платежеспособность филиала снижается, потому что проще и быстрее реализовать оборотные средства в денежные средства и их эквиваленты, нежели произвести эту же операцию с внеоборотными активами и дебиторской задолженностью.

Таблица 2 – Анализ статей пассива баланса

ПАССИВ	Значения показателей, тыс. руб.		Абсолютное изменение, тыс.руб.	Относительное изменение, %
	31.12.2015	31.12.2016		
Краткосрочные обязательства	972 614,00	1 139 118,00	166 504,00	17,12
Заемные средства	-	11 212,00	11 212,00	-
краткосрочные займы	-	11 000,00	11 000,00	-
Кредиторская задолженность, в том числе	972 614,00	1 127 906,00	155 292,00	15,97
поставщики и подрядчики	110 698,00	107 483,00	- 3 215,00	- 2,9
покупатели и заказчики	3 299,00	403,00	- 2 896,00	- 87,78
задолженность по налогам и сборам	982,00	2 140,00	1 158,00	117,92
задолженность перед персоналом организации	1 433,00	1 395,00	- 38,00	- 2,65
прочие кредиторы	855 312,00	1 015 547,00	160 235,00	18,73
Баланс	972 614,00	1 139 118,00	166 504,00	17,12

За 2016 год общая величина заемного капитала Московского филиала ПАО «ТД «Русский Холодъ» возросла на 17,12% в большей части за счет увеличения суммы кредиторской задолженности на 15,97%..

Рост по этой строке баланса за отчетный период произошел за счет увеличения сумм задолженности перед прочими кредиторами на 160 235 тысяч рублей или на 18,73% и задолженности по налогам и сборам на 1 158

тысяч рублей или на 117,92% при одновременном сокращении сумм остальных статей кредиторской задолженности: задолженность перед поставщиками и подрядчиками сократилась на 2,9%, задолженность перед покупателями и заказчиками – на 87,78%, задолженность перед персоналом организации – на 2,65%. Наблюдаемый рост заемного капитала свидетельствует о возможной финансовой неустойчивости предприятия и о повышенной степени зависимости предприятия от внешних инвесторов и кредиторов. Такой вывод подтверждается тем, что в 2016 году Московский филиал ПАО «ТД «Русский Холодъ» прибегнул к помощи внешних инвесторов, что отразилось в балансе филиала по строке 15102 «Краткосрочные займы» в виде привлечения заемных средств на сумму 11 000 тысяч рублей, за последние три года по строке 1510 «Заемные средства» суммы отсутствовали.

Таким образом, Московскому филиалу ПАО «ТД «Русский Холодъ» в 2016 году не хватило собственных средств, чтобы закупить необходимое новое оборудование для увеличения продаж, и руководством было принято решение о привлечении средств извне.

Но для того, чтобы увидеть положительным ли образом отразилось на прибыли и продажах увеличение внеоборотных активов, необходимо проанализировать отчет о финансовых результатах. Эти данные анализируются в таблице 3 и таблице 4, ниже по тексту.

Чтобы понять, насколько прибыльным является рассматриваемая организация, обратимся к данным в таблицах 3,4 .

По данным, представленным в таблице 3 «Анализ прибыли до налогообложения», видим резкое и сильное уменьшение суммы прибыли до налогообложения к концу 2016 года: темп прироста данного показателя составил -62,80%. Данная цифра свидетельствует только о том, что работа Московского филиала ПАО «ТД «Русский Холодъ» за 2016 год является неуспешной. Это произошло за счет снижения и прибыли от продаж на 40,53%, и прибыли от прочей деятельности на 208,47%.

Таблица 3 – Анализ прибыли до налогообложения

Показатель	2015 год		2016 год		Изменение		Темп прироста, %
	Сумма, тыс. руб.	Удель-ный вес, %	Сумма, тыс. руб.	Удель-ный вес, %	Сумма, тыс. руб.	Удель-ный вес, %	
1. Прибыль от продаж	253 995	86,70	151 055	138,67	-102 940	51,97	-40,53
2. Прибыль от прочей деятельности	38 836	13,30	-42 126	-38,67	-80 962	-51,97	-208,47
3. Прибыль до налого -обложения	292 831	100	108 929	100	-183 902		-62,80

Возможными причинами снижения прибыли от продаж могут являться: изменение объема продукции, обусловленное изменениями в структуре продукции или изменение цен на сырье, тарифы, услуги.

Так как темп прироста прибыли от прочей деятельности составил 208,47%, можно говорить о том, что продажа основных средств Московского филиала ПАО «ТД «Русский Холодъ», которые стали устаревшими, сократилась вследствие ненадобности их другим организациям. Также отрицательный показатель темпа прироста может свидетельствовать о процентах, уплачиваемых филиалом за предоставление ему в пользование денежных средств, а именно краткосрочного займа. По данным баланса проценты по краткосрочным займам, строка 15105, составили 212 тыс. рублей.

Существует вероятность, что у Московского филиала ПАО «ТД «Русский Холодъ» имеются штрафы за нарушение условий договоров с покупателями и заказчиками, поскольку задолженность перед прочими кредиторами с конца 2015 года по конец 2016 года возросла на 160 235 тыс. рублей.

Отрицательный темп прироста может свидетельствовать и о штрафах филиала за несвоевременную уплату налогов в бюджет.

Качество прибыли до налогообложения весьма низкое, потому что темпы прироста прибыли от продаж и прибыли до налогообложения должны

быть, во-первых, положительными и, во-вторых, быть примерно на одном уровне. Данные этих показателей Московского филиала ПАО «ТД «Русский Холодъ» не отвечают обоим требованиям.

Таблица 4 – Анализ прибыли от продаж

Показатель	2015 год		2016 год		Изменение		Темп прироста, %
	Сумма, тыс. руб.	Удельный вес, %	Сумма, тыс. руб.	Удельный вес, %	Сумма, тыс. руб.	Удельный вес, %	
1. Выручка от продаж	1 885 524	100	1 607 424	100	-278 100		-14,75
2. Себестоимость продаж	1 128 622	59,8572	1 008 367	62,7319	-120 255	2,8747	-10,66
3. Управленческие расходы	-	-	-	-	-	-	-
4. Коммерческие расходы	502 907	26,6720	448 002	27,8708	-54 905	-1,1988	-10,92
5. Прибыль от продаж	253 995	13,4708	151 055	9,3973	-102 900	-4,0735	-40,51

В отчетном году по сравнению с прошлым величина прибыли от продаж уменьшилась на 102 900 тысяч рублей или на 40,51% за счет уменьшения выручки от продаж на 14,75%, себестоимости продаж на 10,66% и сокращении коммерческих расходов на 10,92%.

Сокращение коммерческих расходов Московского филиала ПАО «ТД «Русский Холодъ» за 2016 год является положительным фактором. И еще один факт является положительным для филиала, несмотря на отрицательность результатов темпов прироста рассчитываемых показателей. Необходимым условием для выполнения оптимизации прибыли от продаж является условие: темп роста выручки от продаж превышает темп роста полной себестоимости продаж (себестоимость продукции + управленческие расходы + коммерческие расходы).

По показателям филиала в результате расчетов имеет место оптимизация прибыли от продаж:

-114,75% > -221,58% (-110,66% + 0% - 110,92%).

2.2. Документальное оформление расчетов с покупателями и заказчиками МФ ПАО «Торговый Дом «Русский Холодъ»

Взаимоотношения компании с покупателями, а также учет расчетов с покупателями осуществляется на основании первичных документов: счетов, актов, счетов-фактур, платежный поручений и т.д.

Основанием для оформления первичных документов является распоряжение руководителя и договор с покупателем, затем оформляется договор.

В соответствии с законодательством организация имеет возможность самостоятельно разрабатывать формы договоров. По договору оказания услуг одна сторона (продавец МФ ПАО «Торговый Дом «Русский Холодъ») обязуется в определенный срок оказать услугу, определенную в договоре, а заказчик обязуется принять эту услугу за определенную денежную сумму (цену). Сторонами договора оказания услуг могут быть любые физические и юридические лица.

На следующем этапе в зависимости от условий договора покупателю либо выставляется счет на оплату, либо они вносят аванс на расчетный счет или в кассу. В счете должны быть заполнены следующие реквизиты: наименование покупателя и его адрес, номер расчетного счета в банке по его местонахождению, так же указывается наименование, количество, цену и сумму, а также, если организация является плательщиком НДС, указывается сумма налога. Счет служит основанием для оформления банковских платежных документов на перечисление задолженности.

Основанием для отражения операций и принятия к учету задолженности являются счета-фактуры и документы, свидетельствующие о факте свершения сделки (товарно-транспортные накладные, приходные ордера, приемные акты, акты о выполнении работ и услуг оформленные надлежащим образом).

При реализации товаров и услуг третьим лицам МФ ПАО «Торговый Дом «Русский Холодъ» как налогоплательщик, дополнительно к цене

(тарифу) реализуемых услуг, обязана предъявить к оплате покупателю этих услуг соответствующую сумму налога НДС. Этот налог, как и фактическое оказание услуг, и их стоимость отражает документ – счет-фактура.

Счёт-фактура – это налоговый документ, оформляемый продавцом товаров, работ или услуг, на которого возложена обязанность уплаты в бюджет НДС. Счёт-фактура является документом, служащим основанием для принятия покупателем предъявленных продавцом сумм НДС к вычету. Счёт-фактура содержит в себе информацию о наименовании и реквизитах продавца и покупателя, перечне товаров или услуг, их цене, стоимости, ставке и сумме НДС, прочих показателях.

На основании выданных счётов-фактур МФ ПАО «Торговый Дом «Русский Холодъ» налогоплательщиком НДС формируется «Книга продаж», а на основании полученных счётов-фактур «Книга покупок». Ведение книги покупок/продаж и ежемесячная проверка данных бухгалтерского учета и книги покупок/продаж за предыдущий отчетный месяц является неотъемлемой обязанностью бухгалтера компании и обеспечивает контроль и учет расчётов с покупателями и заказчиками, от которого зависит эффективность деятельности организации в целом.

Рассмотрим структуру документального оформления расчетов с покупателями и заказчиками (рис. 6).

На начальном этапе поступает заказ от покупателей на определенные виды продукции и, если стороны приходят к консенсусу, составляется договор поставки. На момент поставки товара покупателю составляется товарно-транспортная накладная и счет-фактура в двух экземплярах на каждую отгрузку товара. Каждая счет-фактура регистрируется одновременно в журнале учета выставленных счетов-фактур и в книге продаж. В книге продаж регистрируются выписанные или выставленные счета-фактуры во всех случаях, когда возникает обязанность по исчислению налога на добавленную стоимость. Данные каждой товарно-транспортной накладной учитываются в ведомости №16 «Движение готовых изделий, их отгрузка и реализация».



Рисунок 6 – Схема документооборота операций по учету расчетов с покупателями и заказчиками в МФ ПАО «ТД «РУССКИЙ ХОЛОДЪ»

Следующим этапом документооборота является заполнение журнала-ордера №11. Журнал-ордер №11 – это учетный регистр для учета отгрузки и реализации готовой продукции в разрезе субсчетов и синтетических показателей. Он заполняется на основании аналитических данных ведомости № 16. Аналитические данные приводятся по учетным ценам, в суммах по предъявленным счетам или заменяющим их документам и в оборотах не только за отчетный месяц, но и с начала года, с отражением сумм НДС.

Затем составляется оборотно-сальдовая ведомость по счету 62 «Расчеты с покупателями и заказчиками». Она составляется в разрезе каждого покупателя, по каждому долгу. Оборотно-сальдовая ведомость показывает остатки на начало и на конец периода и обороты по

дебету и кредиту за определенный период. Так как счет 62 – активно-пассивный, следовательно, в ведомости по дебету отражаются суммы задолженностей покупателей перед МФ ПАО «ТОРГОВЫЙ ДОМ «РУССКИЙ ХОЛОДЪ» а по кредиту – суммы оплаты покупателями соответственно заключенному договору. То есть по дебету этого счета отражается расход, а по кредиту – поступление средств.

В этой ведомости рассчитываются обороты по дебету и по кредиту путем сложения всех сумм отдельно по дебету и по кредиту. В итоге считается их разница и определяется конечное сальдо, каковым оно является – кредитовым или дебетовым. Сальдо конечное рассчитывается как по каждому покупателю, так и общее по всему активно-пассивному счету 62 «Расчеты с покупателями и заказчиками».

И на заключительном этапе документооборота операций по учету расчетов с покупателями и заказчиками данные, полученные при расчете в оборотно-сальдовой ведомости по счету 62 «Расчеты с покупателями и заказчиками», переходят в главную книгу.

В главной книге фиксируются все хозяйственные операции. Только когда главная книга полностью и верно заполнена, ее данные используются в составлении отчетности, а именно: бухгалтерский баланс, отчет о финансовых результатах и пояснительная записка к бухгалтерскому балансу.

Данные главной книги по счету 62 «Расчеты с покупателями и заказчиками» находят свое отражение в бухгалтерском балансе по строке 12302 «Расчеты с покупателями и заказчиками», сумма которой является одной из слагаемых суммы по строке 1230 «Дебиторская задолженность». Эти данные располагаются в активе баланса.

Результат главной книги по счету 62 может отражаться и в пассиве баланса в разделе 1520 «Кредиторская задолженность» по строке 15202 «Расчеты с покупателями и заказчиками».

В отчете о финансовых МФ ПАО «Торговый Дом «Русский Холодъ» сальдо исследуемого счета отражается по строке 2110 «Выручка».

В пояснительной записке к бухгалтерскому балансу раскрывается движение и наличие всей дебиторской задолженности, разделенной на долгосрочную и краткосрочную. Также указывается наличие просроченной дебиторской задолженности.

2.3.Синтетический и аналитический учет расчетов с покупателями и заказчиками

В договоре купли-продажи участвуют две стороны — продавец и покупатель (субъекты договора). МФ ПАО «Торговый Дом «Русский Холодъ» может выступать по одному договору как продавец, по другому – как покупатель. Если общество является продавцом, то в учете отражаются расчеты с покупателем, для этого используется счет 62 «Расчеты с покупателями и заказчиками» и счет 76-5 «Расчеты с прочими дебиторами».

Отражение на счетах синтетического учета расчетов с покупателями и заказчиками зависит от ряда факторов, в том числе от условий договора и факта исполнения сторонами своих обязательств. Среди существенных условий договора выделяют момент перехода права собственности и условия оплаты.

Согласно ГК РФ переход права собственности по договору купли-продажи происходит в момент передачи продукции покупателю, то есть в момент отгрузки со склада поставщика. Это считается общепринятым моментом перехода права собственности на реализуемый товар.

Таблица 5 – Отражение расчетов с ООО «Анастасия»

Содержание хозяйственных операций	Дебет	Кредит	Сумма, тыс. руб.
Отгружен товар ООО «Анастасия» при поступлении платежного документа (счет-фактура №22752 от 18.12.15)	62	90.1	1589,75
Начислен НДС	90.3	68.2	242,2
Поступила оплата (платежное поручение №1764 от 21.12.15)	51	62	867,29

Рассмотрим отражение расчетов МФ ПАО «Торговый Дом «Русский Холодъ», выступающего продавцом, с покупателем – ООО «Анастасия».

Договором поставки МФ ПАО «Торговый Дом «Русский Холодъ» предусмотрен переход права собственности на продаваемый товар в момент отгрузки, оплата по договору осуществляется денежными средствами после получения товара.

В данном случае при отгрузке покупателю – ООО «Анастасия» и при предъявлении ему расчетных документов – товарных накладных, продавец – МФ ПАО «Торговый Дом «Русский Холодъ» признает доход от продажи и делает запись на суммы, указанные в этих документах.

Для выделения НДС из стоимости продаваемого товара, используется определенный регистр бухгалтерского учета – счет-фактура. Каждая счет-фактура регистрируется в Книге продаж.

Оплата покупателем происходит безналичным образом, что указано в договоре.Формой оплаты является платежное поручение. После того как товар был отгружен покупателю, принят им и произошла оплата, составляется акт сверки взаимных расчетов с покупателем.

Особым условием договора может быть предусмотрена предварительная оплата (аванс). В этом случае используется также счет 62 «Расчеты с покупателями и заказчиками». Но в данном случае к этому счету открывается субсчет «Расчеты по авансам полученным». Все авансовые платежи оформляются платежными поручениями, в которых содержится ссылка на заключенный договор.

В компании помимо товаров, имеющихся в наличии, осуществляется продажа продукции под заказ.

Данное предприятие осуществляет большинство расчетов по 100% предоплате. Это оформляется бухгалтерской записью в день получения денежных средств от покупателя (таблица 6). В случае, если МФ ПАО «Торговый Дом «Русский Холодъ» получил аванс, а впоследствии расторг договор со своим покупателем, аванс необходимо вернуть, а НДС,

уплаченный с аванса, можно принять к вычету. Возможна неполная сумма предоплаты (таблица 7).

Таблица 6 – Отражение реализации товаров ООО «Импульс» по предоплате

Содержание хозяйственных операций	Дебет	Кредит	Сумма, тыс. руб.
Внесен покупателем аванс в кассу за отгруженную продукцию	50.1	60.2	3800,00
Выделен НДС с аванса	76	68.2	579,66
Признается выручка от реализации продукции	62.1	91.1	3800,00
НДС с реализации	91.2	68.1	579,66
Зачет ранее полученного аванса от покупателя	62.2	62.1	3800,00
Восстановлен НДС с аванса	68.1	76	579,66
Списана стоимость реализованных товаров	91.2	41.2	2630,02

Таблица 7 – Отражение реализации продукции ООО «Симак» (предоплата 30%)

Содержание хозяйственных операций	Дебет	Кредит	Сумма, руб.
Получен аванс от ООО «Симак»	51	62.2	70800,00
Начислен НДС с аванса	76	68.1	10800,00
Выставлен счет ООО «Симак»	62.1	90.1	236000,00
Зачет полученного аванса	62.2	62.1	70800,00
Зачет НДС с аванса	68.1	76	10800,00
Начислен НДС с реализации	90.2	68.1	36000,00
Списана стоимость реализованных товаров	90.2	41.1	126000,00
Отражена прибыль от реализации	90.9	99	74000,00
Перечислена оставшаяся сумма денежных средств	51	62.1	156200,00

Согласно концепции работы компании МФ ПАО «Торговый Дом «Русский Холодъ», постоянным покупателям предоставляется скидка, если при заказе покупатель вносит аванс.

Например, МФ ПАО «Торговый Дом «Русский Холодъ» оказывает услуги на сумму 5900 руб., в том числе НДС - 900 руб. Покупателю предоставляется скидка в размере 10% от первоначальной стоимости товара в связи с оплатой услуг авансом. На данную услугу покупатель получает скидку, равную: 5900 руб. х 10% = 590 руб. Цена услуги со скидкой составляет 5310 руб., в т.ч. НДС –810 руб.

Согласно учетной политике, МФ ПАО «Торговый Дом «Русский Холодъ» создает резервы по сомнительным долгам по дебиторской задолженности покупателей за реализованные им продукцию, товары, с отнесением сумм резервов в состав операционных расходов.

Резерв сомнительных долгов создается на последний день отчетного квартала по результатам проведенной на эту дату инвентаризации дебиторской задолженности. Сумма начисленного резерва отражается балансе при формировании финансового результата.

Основанием для отражения создания резерва по сомнительным долгам на счетах бухгалтерского учета является сводный акт инвентаризации дебиторской задолженности с приложением справок с приложением акта инвентаризации расчетов с покупателями по форме ИНВ-17. Это наглядно видно в таблице 9.

В целях бухгалтерского учета резервы по сомнительным долгам исчисляются следующим образом:

- по сомнительной задолженности со сроком возникновения свыше 90 дней – в сумму создаваемого резерва включается полная сумма выявленной на основании инвентаризации задолженности;

- по сомнительной задолженности со сроком возникновения от 45 до 90 дней (включительно) - в сумму резерва включается 50 процентов от суммы, выявленной на основании инвентаризации задолженности;

- по сомнительной задолженности со сроком возникновения до 45 дней - не увеличивает сумму создаваемого резерва.

Информация о создании резервов по сомнительным долгам и списании данных резервов подлежит отражению в бухгалтерском учете на счете 63

«Резервы по сомнительным долгам». Аналитический учет по счету 63 «Резервы по сомнительным долгам» ведется по каждому созданному резерву.

Таблица 9 – Выдержка из формы № ИНВ-17 за февраль 2017 года

Наименование дебитора	Номер счета	Сумма по балансу, руб. коп.			
		всего	в том числе задолженность		
			подтвер-жденная дебиторами	не подтвер-жденная дебиторами	с истекшим сроком исковой давности
ООО "Галактика"	62.1	-0,35	-0,35		
ООО " Симак"	62.1	12 573,65	12 573,65		
ООО "Семерочка"	62.1	10 046,85	10 046,85		
ООО "Анастасия "	62.1	9 689,97	9 689,97		
ИП "Алибассов Фарман Гусейн Оглы"	62.1	10 380,72	10 380,72		
ИП "Абгарян Арусяк Арменовна"	62.1	0,02	0,02		
ИП "Абдулина Ирина Евгеньевна"	62.1	3 187,68	3 187,68		
ООО " АБЛ"	62.1	17 241,10	17 241,10		
ИП "Абраамян Арсен Мигитович"	62.1	5 262,71	5 262,71		
ИП "Коваленко Мария Андреевна"	62.1	5 532,31	5 532,31		

Таблица 8 – Схема бухгалтерского учета операции по созданию резервов по сомнительным долгам

Дебет	Кредит	Содержание хозяйственной операции	Документальное обоснование
91.2 «Операционные расходы», субсчет «резерв по сомнительным долгам»	63	Отражена сумма создаваемого резерва по сомнительным долгам	1) Приказ руководителя организации; 2)Ведомость расчета резервов по сомнительным долгам; 3)Акт инвентаризации расчетов с покупателями

Резервы по сомнительным долгам используются МФ ПАО «Торговый Дом «Русский Холодъ» при списании дебиторской задолженности, по которой ранее были созданы данные резервы. Списанию подлежит дебиторская задолженность, по которой срок исковой давности истек, или дебиторская задолженность нереальная для взыскания. Списание

производится по каждому обязательству на основании данных проведенной инвентаризации, письменного обоснования и приказа (распоряжения) руководителя.

Дебиторская задолженность, по которой ранее не были созданы резервы, списывается на финансовый результат МФ ПАО «Торговый Дом «Русский Холодъ»и отражается в составе прочих расходов.

Списанная из-за неплатежеспособности должника сумма дебиторской задолженности учитывается на забалансовом счете 007 «Списанная в убыток задолженность неплатежеспособных дебиторов» в течение пяти лет для наблюдения за финансовым состоянием должника и появлением возможности ее взыскания.

Дебиторская задолженность, по которой созданы резервы, в бухгалтерском балансе показывается за минусом образованных резервов. При этом сумма образованного и отраженного в бухгалтерском учете резерва в пассиве бухгалтерского баланса отдельно не отражается. В 2014 году резервы имели место в организации, но в период с 2015 – 2017 гг. в резервы по сомнительным долгам не создавались.

В МФ ПАО «Торговый Дом «Русский Холодъ» аналитический учет по счету 62 «Расчеты с покупателями и заказчиками» ведется по каждому предъявленному покупателям (заказчикам) счету, а при расчетах плановыми платежами - по каждому покупателю и заказчику.

К синтетическому счету 62 «Расчеты с покупателями и заказчиками» в МФ ПАО «Торговый Дом «Русский Холодъ» открывается много субсчетов для детального анализа дебиторской задолженности и четкого, постоянного отслеживания поступления оплаты от покупателей в установленный договором срок. В первую очередь аналитический учет по счету 62 «Расчеты с покупателями и заказчиками» в МФ ПАО «Торговый Дом «Русский Холодъ» ведется в разрезе покупателей и по каждому долгу.

По аналитическому учету счета 62 «Расчеты с покупателями и заказчиками» можно отслеживать даты погашения задолженностей

дебиторов перед МФ ПАО «Торговый Дом «Русский Холодъ». Фрагмент рабочей таблицы представлен таблицей 10.

Таблица 10 – Аналитический учет 62 счета в разрезе даты погашения (фрагмент)

Наименование дебитора	Сумма текущей задолженности, руб.	Дата возникновения задолженности	Дата погашения задолженности согласно договору	Сумма просроченной задолженности (безнадежной)
Август ООО г. Нальчик	3 501	15.12.15	10.01.16	-
Галион-М ООО	221 548	17.12.15	13.01.16	-
Вариант-С	12 820	15.12.15	08.02.16	-
ДИКСИ Юг ЗАО С/М	12 251	09.12.15	11.12.15	12251
ДИСКОНТ центр С/М	1 557	22.12.15	16.01.16	-
Инвестиции и ресурсы	1 850	25.12.15	18.01.16	-
Лента (с/м) ЮЛ	4 418	14.12.15	29.01.16	-
МЕТРО (с/м)	12 577	22.12.15	16.01.16	-
Претендент	309	09.12.15	10.01.16	-
О"КЕЙ ООО (с/м) МВ	2 441	12.12.15	12.01.16	-
ПЕРЕКРЕСТОК (с/м)	3 843	17.12.15	13.01.16	-
Сундукова О.Ю. ИП	1 977	22.12.15	16.01.16	-
Хладоград ООО	5 509	15.12.15	18.12.15	5509

В МФ ПАО «ТОРГОВЫЙ ДОМ «РУССКИЙ ХОЛОДЪ» к счету 62 «Расчеты с покупателями и заказчиками» помимо всех вышеперечисленных субсчетов открываются следующие субсчета:

- покупателям и заказчикам, не осуществившим в срок оплату по договору;

- авансам, полученным от покупателей и заказчиков;

- по покупателям и заказчикам, чья задолженность отнесена в разряд сомнительного долга.

Для сверки взаиморасчетов с контрагентом необходимо сформировать акт сверки взаиморасчетов.

Акт сверки взаиморасчетов – это документ, отражающий состояние взаимных расчетов двух организаций за определенный период.

Таблица 11- Акт сверки взаимных расчетов за 2016 г.

Акт сверки №
взаимных расчетов за период: 2016 г. между МФ ПАО «Т Д «Русский холодъ» и ООО "Рекрут" по договору поставки печатной продукции

По данным МФ ПАО «Т Д «Русский холодъ» , руб.				По данным ООО «Рекрут», руб.			
Дата	Документ	Дебет	Кредит	Дата	Документ	Дебет	Кредит
Сальдо начальное		5 160,00		Сальдо начальное			
25.01.15	Оплата (11 от 24.01.2016)		5 160,00				
05.03.15	Оплата (35 от 05.03.2016)		4 430,00				
11.03.15	Продажа (1016 от 11.03.2016)	4 430,00					
17.04.15	Оплата (63 от 16.04.2016)		12 900,00				
24.04.15	Продажа (1813 от 24.04.2016)	12 900,00					
12.05.15	Продажа (2076 от 12.05.2016)	14 850,00					
24.05.15	Продажа (2309 от 24.05.2016)	16 735,00					
10.07.15	Оплата (133 от 09.07.2016)		19 420,00				
19.07.15	Продажа (3505 от 19.07.2016)	15 505,00					
24.07.15	Продажа (3588 от 24.07.2016)	3 915,00					
25.07.15	Оплата (149 от 24.07.2016)		19 420,00				
05.08.15	Продажа (3892 от 05.08.2016)	7 425,00					
08.08.15	Оплата (174 от 07.08.2016)		21 335,00				
10.08.15	Продажа (3998 от 10.08.2016)	9 900,00					
15.08.15	Продажа (4087 от 15.08.2016)	23 450,00					
29.08.15	Оплата (196 от 29.08.2016)		7 130,00				
04.09.15	Продажа (4497 от 04.09.2016)	7 130,00					
23.10.15	Оплата (245 от 22.10.2016)		29 700,00				
31.10.15	Продажа (5642 от 31.10.2016)	29 700,00					
Обороты за период		159 405,00		Обороты за период			
Сальдо конечное		20,00		Сальдо конечное			

По данным МФ ПАО «ТД «РУССКИЙ ХОЛОДЪ» на 31.12.2016 задолженность в пользу МФ ПАО «ТД «РУССКИЙ ХОЛОДЪ» 20,00 руб. (Двадцать рублей 00 копеек)

Печать и подписи главного бухгалтера и руководителя организации

В настоящее время действующим законодательством не предусмотрена официальная форма акта сверки взаиморасчетов хозяйствующих субъектов, организация при необходимости может разработать собственную форму акта сверки. Данные, указанные в акте организации-инициатора сверки должны полностью совпадать с данными организации-контрагента. В конце документа должна фиксироваться информация об имеющихся расхождениях, если таковые обнаружились.

Образец акта сверки взаимных расчетов представлен в таблице 11. По данному акту сверки можно сделать следующий вывод, что по состоянию на 31.12.2016 существует дебиторская задолженность контрагента ООО «Рекрут» перед МФ ПАО «Торговый Дом «Русский Холодъ» в размере двадцати рублей.

Сумма задолженности сомнительная, вследствие чего бухгалтером компании МФ ПАО «Торговый Дом «Русский Холодъ» был перепроверен период с 25.07.2016 по 15.08.2016. Проверке подлежали первичные документы: выставленные контрагенту счета на оплату и соответствие платежей данным счетам, а также выставленные закрывающие документы акты и счета-фактуры.

В результате произведенной проверки было выявлено несоответствие оплаты 174 от 07.08.2016 счету. Счет был выставлен на сумму 21355,00 рублей, контрагентом было оплачено 21335,00 рублей. Для погашения данной задолженности контрагенту был выставлен счет на сумму двадцать рублей. ООО «Рекрут» признало задолженность, акт сверки был подписан.

Организация-инициатор сверки составляет акт сверки в зависимости от количества коммерческих операций за период, это может быть месяц, квартал, полгода или год. Акт сверки взаиморасчетов позволяет вести контроль над осуществляемыми операциями и оценивать текущее состояние расчетов с дебиторами и кредиторами.

Текущее состояние расчетов с покупателями и заказчиками показывает уровень внутренней организации деятельности МФ ПАО «Торговый Дом

«Русский Холодъ» и его бухгалтерского учета. Несвоевременное исполнение контрагентами своих обязательств, свидетельствует о недобросовестности контрагентов, о нарушениях контрагентами договоров, что требует принятия соответствующих мер для устранения негативных последствий. Систематический контроль расчетов с покупателями и заказчиками, осуществляемый обществом, позволяет незамедлительно принимать меры по предотвращению негативных последствий.

2.4 Проверка расчетов с покупателями и заказчиками

При проверке наличия и правильности оформления договоров на реализацию продукции МФ ПАО «Торговый Дом «Русский Холодъ», аудитор Смирнов Н.А. методом документального контроля установил соответствие форм заключенных договоров экономическому смыслу совершенной филиалом сделки.

Для этого он сверил данные количественного и стоимостного учета по реализованным ценностям с условиями договора, подтвердив тем самым факт совершения сделки. Также аудитор использовал репрезентативную выборку документов, поскольку все документы в достаточной степени однотипны.

При проверке определенного количества отобранных договоров было составлено недостаточно положительное мнение обо всей проверяемой совокупности, поскольку были составлены не все необходимые оправдательные документы, подтверждающие реализацию продукцию. Однако если рассматривать все договоры со стороны соблюдения установленной формы Гражданского Кодекса Российской Федерации, их объем и своевременность, договора считаются абсолютно действительными.

При рассмотрении графика документооборота, аудитором Смирновым Н.А. в бухгалтерском учете МФ ПАО «ТД «РУССКИЙ ХОЛОДЪ» было найдено только одно нарушение – порядок документального подтверждения услуг посредника, связанных с реализацией товаров. Согласно договору

комиссионер обязан составлять отчеты, от которых зависит его вознаграждение. В проверяемом периоде отчеты комиссионера сторонами не оформлялись.В целом документооборот ведется правильно.

Следующим этапом проверки аудитора Смирнова Н.А. в филиале было выявить недочеты в оформлении первичной документации: расчетно-платежные документы, счета-фактуры, товарно-транспортные накладные, акты о приемке товара, товарные отчеты, - и указать верный способ отражения хозяйственных операций в данных регистрах бухгалтерского учета.

В процессе работы не были выявлены первичные документы по расчетам с покупателями и заказчиками с нарушениями действующего законодательства.

При проверке правильности арифметического подсчета в документах МФ ПАО «Торговый Дом «Русский Холодъ» было выявлено грубейшее нарушение Налогового Кодекса Российской Федерации по причине не составления контрагентами первичных документов при зачете взаимных требований, вследствие этого была занижена сумма НДС, подлежащая перечислению в бюджет. Данное нарушение относится к пятому пункту программы аудита – «Правильность отражения НДС».

По пунктам 4 «Правильность арифметического подсчета в документах» и 5 «Правильность отражения НДС» программы аудита других нарушений выявлено не было.

При проверке правильности хранения и соблюдения сроков хранения первичных документов по расчету с покупателями и заказчиками аудитор Смирнов Н.А. пришел к заключению, что все условия в 2016 году в бухгалтерии были соблюдены.

Во-первых, все документы распределены по сферам отдельных хозяйственных операций и имеют упорядоченное расположение.

Во-вторых, первичные документы с данными бухгалтерского учета и отчетности: расчетно-платежные документы, товарно-транспортные

накладные, акты о приемке товара, товарные отчеты, - хранятся в течение пяти лет с момента их образования в соответствии с Федеральным законом от 06.12.2011 N 402-ФЗ «О бухгалтерском учете».

В-третьих, первичные документы с данными налогового учета, счета-фактуры и платежные поручения, хранятся в филиале в течение четырех лет с момента их составления в соответствии со статьей 23 Налогового Кодекса Российской Федерации.

Уничтожение документов в МФ ПАО «Торговый Дом «Русский Холодъ» производится в соответствии с требованиями «Основных правил работы архивов в организации», одобренными решением Коллегии Росархива 6 февраля 2002 года. Уничтожаются все документы с истекшим сроком хранения.

Документы для уничтожения отбирает экспертная комиссия. При этом экспертной комиссией был составлен акт о выделении документов к уничтожению. Акты утверждены руководителем филиала. Отобранные для уничтожения и включенные в акты документы были переданы на уничтожение.

Экспертная комиссия зафиксировала факт уничтожения всех документов и составила один акт об уничтожении документов. Этот акт также утвержден руководителем филиала.

Правильность ведения синтетического и аналитического учета расчетов с покупателями и заказчиками по счету 62 «Расчеты с покупателями и заказчиками» аудитор Смирнов Н.А. посчитал обоснованным. А по 76 счету «Расчеты с разными дебиторами и кредиторами» была выявлено некорректное отражение сумм расходов за услуги, оказываемые кредитными организациями. Подробные описание данного факта и инструкция правильного бухгалтерского оформления указаны в аудиторском заключении Смирнова Н.А.

Правила проведения инвентаризации расчетов с покупателями и заказчиками в МФ ПАО «Торговый Дом «Русский Холодъ» были соблюдены

и отражены в определенной для этого форме №ИНВ-17 «Акт инвентаризации расчетов с покупателями, поставщиками и прочими дебиторами и кредиторами».

Важным этапом проверки расчетов с покупателями и заказчиками является подтверждение реальности дебиторской задолженности. Для этого аудитором Смирновым Н.А. были проанализированы материалы инвентаризации, которые не вызвали сомнений.

Суммы задолженности с истекшим сроком давности, которая также относится к нереальной задолженности, в МФ ПАО «Торговый Дом «Русский Холодъ».

3. Предложения по улучшению состояния расчетов с покупателями и заказчиками Московского филиала ПАО «Торговый Дом «Русский Холодъ»

3.1 Анализ состава, структуры и динамики расчетов с покупателями и заказчиками

Заключительным этапом данной работы служит анализ расчетов с покупателями и заказчиками и предложения по улучшению состояния расчетов Московского филиала ПАО «ТД «Русский Холодъ».

Анализ расчетов с покупателями и заказчиками Московского филиала ПАО «ТД «Русский Холодъ» начинается с анализа состава, структуры и динамики оборотных активов, представленного в таблице 12.

Таблица 12 – Анализ состава оборотных активов

Актив	На 31.12.2015		На 31.12.2016		Изменение	
	тыс.руб.	%	тыс.руб.	%	тыс.руб.	%
Запасы	131 621	14,77	172 044	18,00	40 423	3,23
НДС по приобретенным ценностям	-	-	-	-	-	-
Дебиторская задолженность (платежи по которой ожидаются в течение 12 месяцев после отчетной даты)	734 047	82,39	775 426	81,11	41 379	-1,28
Финансовые вложения	-	-	-	-	-	-
Денежные средства и денежные эквиваленты	22 540	2,53	7 131	0,75	- 15 409	-1,78
Прочие оборотные активы	2 772	0,61	1 456	0,14	- 1 316	-0,47
Оборотные активы - всего	890 980	100	956 057	100	65 077	-

Результаты анализа данных таблицы 12 показывают, что наиболее значимыми по размеру и удельному весу в составе оборотных активов является статья дебиторской задолженности.

Так, доля дебиторской задолженности в составе оборотных активов снизилась с 82,39% до 81,11% при незначительном увеличении ее величины в абсолютном выражении. Столь высокая доля дебиторской задолженности в

объеме оборотных активов – отрицательный показатель, потому что на предприятии высокий отток денежных средств из производственного оборота.

Значительным ростом отличилась статья запасов, удельный вес которых в общей величине оборотных активов вырос с 14,77% до 18% от общей величины оборотных активов.

Общая сумма увеличения стоимости запасов за период – 40 423 тысяч рублей. Это свидетельствует о росте заказов на продукцию Московского филиала ПАО «ТД «Русский Холодъ», расширении рынка сбыта, соответственно увеличилась и сумма дебиторской задолженности за 2016 год. Что говорит о положительной тенденции развития компании.

Доля денежных средств сократилась с 2,53% в начале года до 0,75% в его конце, что внушает некоторые опасения по поводу недостатка ликвидности с учетом отсутствия краткосрочных финансовых вложений.

Налог на добавленную стоимость по приобретенным ценностям в бухгалтерском балансе Московского филиала за период 2016 года отсутствует.

Все оборотные активы можно разделить по категориям риска: минимальная, малая, средняя и высокая. Такое деление при анализе проводится с целью выявления степени ликвидности активов и платежеспособности за их счет предприятия и вычисления конкретных сумм, по которым каждая из групп активов может быть продана и в какой срок.

Такой же анализ был проведен в Московском филиале ПАО «ТД «Русский Холодъ» на основании данных, предоставленных бухгалтерией данного предприятия за 2015-2016 г.г. (таблица 13).

Проанализировав данные таблицы 13, делаем вывод, что Московский филиал ПАО «ТД «Русский Холодъ» - организация в достаточной степени ликвидная. Это подтверждает факт абсолютного отсутствия группы оборотных активов, что относятся к высокой группе риска.

Несмотря на то, что сумма оборотных активов с наименьшей степенью риска за 2016 год уменьшилась больше, чем на половину, наибольший

удельный вес в филиале составляют оборотные активы с малой степенью риска. За исследуемый период они увеличились на 81 802 тысячи рублей.

Таблица 13 – Анализ оборотных активов по категориям риска

Степень риска	Группа оборотных активов	Доля группы в общем объеме оборотных активов, %		Отклонение (гр.4 – гр.3)
		на 31.12.2015	на 31.12.2016	
Минимальная	Наличные денежные средства, легкореализуемые ценные бумаги	22 540	7 131	- 15 409
Малая	Дебиторская задолженность организаций с нормальным финансовым положением + запасы (исключая залежалые) + готовая продукция широкого потребления, пользующаяся спросом	865 668	947 470	81 802
Средняя	Продукция производственно-технического назначения, незавершенное производство	1 290	1 136	- 154
Высокая	Дебиторская задолженность организаций, находящихся в тяжелом финансовом положении, залежалые запасы, неликвиды	-	-	-

Эти цифры свидетельствуют о том, что если филиал будет нуждаться в наличных средствах, руководство может принять решение по продаже активов малой степени риска и в скором времени осуществить их продажу и использовать полученные средства по назначению.

Чтобы выявить причины возникновения, увеличения или уменьшения дебиторской задолженности, следует провести анализ ее структуры и рассмотреть каждую ее составляющую (таблица 14).

Как видно из таблицы 14, в структуре дебиторской задолженности на начало 2016 года наибольший удельный вес по задолженности перед Московским филиалом ПАО «ТД «Русский Холодъ» поровну делят покупатели и заказчики и подотчетные лица. Однако к концу года тенденция распределения удельных весов резко изменилась: задолженность

подотчетных лиц сократилась с 49,04% до 0,90%, а задолженность покупателей возросла на 48,88%. При чем последний показатель стал таковым не только за счет снижения задолженности подотчетных лиц, но и за счет роста самой задолженности покупателей на 399 529 тысяч рублей за весь анализируемый 2016 год.

Таблица 14 - Анализ структуры дебиторской задолженности

Наименование	На 31.12.2015		На 31.12.2016		Изменение	
	тыс.руб.	%	тыс.руб.	%	тыс.руб.	%
Покупатели и заказчики	363 510	49,52	763 039	98,40	399 529	48,88
Авансы выданные	8 783	1,20	4 625	0,60	- 4 158	- 0,6
Подотчетные лица	360 000	49,04	6 986	0,90	- 353 014	- 48,14
Персонал по прочим операциям	311	0,04	184	0,02	- 127	- 0,02
Прочие дебиторы	1 370	0,20	592	0,08	- 778	- 0,12
Итого дебиторская задолженность	734 047	100	775 426	100	41 379	-

Данный факт хозяйственной деятельности Московского филиала ПАО «ТД «Русский Холодъ» можно охарактеризовать как положительный, потому что сокращение задолженности подотчетных лиц говорит о возврате выданных им под отчет сумм и сокращении административно-хозяйственных и операционных расходов. В тоже время часть этих сэкономленных средств пошла на закупку сырья для производства продукции в увеличенном объеме.

Из таблицы 15 следует, что на 70 дней увеличился средний срок погашения дебиторской задолженности, что свидетельствует о значительном замедлении ее оборачиваемости.

Показательной является также динамика коэффициента, характеризующего отношение дебиторской задолженности к выручке. Так, если в 2015 году на 1 рубль проданной продукции приходилось 27,4 копейки неоплаченной продукции, то в анализируемом 2016 году эта величина

возросла до 47 копеек. Все это свидетельствует об увеличении периода погашения дебиторской задолженности. При этом выручка не возросла, а наоборот, сократилась на 278 100 тысяч рублей. Следовательно, филиалу не удалось добиться погашения запланированной суммы от дебиторов.

Таблица 15 – Анализ дебиторской задолженности

Показатель	2015 год	2016 год	Изменение
1.Выручка, тыс.руб.	1 885 524	1 607 424	- 278 100
2.Средняя величина дебиторской задолженности, тыс.руб.	517 037,5	754 736,5	237 699
3.Средняя величина сомнительной дебиторской задолженности, тыс.руб.	-	-	-
4.Отношение дебиторской задолженности к выручке, %	27,4	47	19,6
5.Период оборота дебиторской задолженности (360 х стр.2 : стр.1), дни	99	169	70
6.Доля сомнительной дебиторской задолженности в общем объеме задолженности, %	-	-	-

Данные цифры показывают, что если за анализируемой период в филиале нет просроченной дебиторской задолженности, то в следующем 2017 году она может появиться и снизить ликвидность предприятия, снизить уровень прибыли, увеличить незапланированные расходы, не относящиеся к основной деятельности этого филиала. Это последствия несвоевременной оплаты покупателями и заказчиками реализуемой им продукции.

Показатель доли сомнительной дебиторской задолженности характеризует качество всей дебиторской задолженности. Положительным аспектом является тот факт, что в Московском филиале ПАО «ТД «Русский Холодъ» сомнительной дебиторской задолженность отсутствует. Следовательно, уровень ликвидности филиала остается достаточно высоким.

Для оценки состава и движения дебиторской задолженности составим аналитическую таблицу (таблица 16).

Данные таблицы 16 показывают, что к концу года сумма остатка дебиторской задолженности возросла у организации почти на 6%. И весь этот

процент относится только к краткосрочной дебиторской задолженности, поскольку долгосрочная в рассматриваемом филиале отсутствует.

Таблица 16 – Анализ состава и движения дебиторской задолженности

Наименование показателя	Остаток на 31.12.2015		Остаток на 31.12.2016		Темп роста остатка, %	Отклонение остатка, тыс.руб.
	сумма, тыс.руб.	удельный вес, %	сумма, тыс.руб.	удельный вес, %		
Дебиторская задолженность, всего	734 047	100	775 426	100	105,64	41 379
Краткосрочная	734 047	100	775 426	100	105,64	41 379
в том числе просроченная	-	-	-	-	-	-
Долгосрочная	-	-	-	-	-	-
в том числе просроченная	-	-	-	-	-	-

В завершении целого блока анализа рассмотрим анализ оборачиваемости дебиторской задолженности в оборотах и днях (таблица 17).

Таблица 17- Анализ оборачиваемости дебиторской задолженности

Наименование показателя	2015 год	2016 год	Изменение, + , -
Оборачиваемость дебиторской задолженности, в оборотах	3,65	2,13	- 1,52
в том числе краткосрочной	3,65	2,13	- 1,52
Период погашения дебиторской задолженности, дни	98	169	+ 70
в том числе краткосрочной	98	169	+ 70
Доля дебиторской задолженности в общем объеме текущих активов, %	82,39	81,11	- 1,28
Доля дебиторской задолженности покупателей и заказчиков в общем объеме текущих активов, %	40,80	43,20	+ 2,4
Доля сомнительной дебиторской задолженности в общем объеме текущих активов, %	-	-	-

Данные таблицы 17 показывают, что состояние расчетов с дебиторами по сравнению с прошлым годом у Московского филиала ПАО «ТД «Русский Холодъ» несколько ухудшилось. Произошло это из-за времени увеличения среднего срока погашения дебиторской задолженности на 70 дней, который составил 169 дней.

Также ухудшилось состояние краткосрочной дебиторской задолженности - ее оборачиваемость сократилась на 1,52 оборота.

Особое внимание следует обратить на качество задолженности: в 2015 году и в 2016 году отсутствует сомнительная дебиторская задолженность. Если принять во внимание, что доля дебиторской задолженности в 2016 году уменьшилась на 1,28%, а доля задолженности покупателей и заказчиков увеличилась на 2,4% в общем объеме текущих активов, то можно сделать вывод о снижении ликвидности текущих активов в целом из-за состояния дебиторской задолженности.

3.2 Анализ оборачиваемости дебиторской задолженности

Для анализа дебиторской задолженности Московского филиала ПАО «ТД «Русский Холодъ» мы воспользуемся следующими показателями.

1.Доля дебиторской задолженности в общем объеме активов:

Доля в активах = (ДЗ : А) х 100 (1)

где ДЗ – дебиторская задолженность,

А – активы организации.

Доля в активах $_{2015}$ = 75,47%.

Доля в активах $_{2016}$ = 68,07%.

Дебиторская задолженность в рассматриваемом филиале составляет основную часть всех активов предприятия. Причем за 2016 год этот показатель снизился с 75,47% до 68,07% исключительно за счет увеличения сумы основных средств почти вдвое. Это экономически верное решение использования свободных средств – модернизация оборудования с целью увеличения прибыли.

2.Доля дебиторской задолженности в стоимости оборотных активов:

Доля в оборотных активах = (ДЗ : ОА) х 100 (2)

где ОА – оборотные активы.

Доля в оборотных активах $_{2015}$ = 82,39%.

Доля в оборотных активах $_{2016}$ = 81,11%.

Данный коэффициент показывает величину отвлечения оборотных активов в дебиторскую задолженность. Уровень этого показателя у Московского филиала ПАО «ТД «Русский Холодъ» очень велик в течение и 2015, и 2016 годов.

Существует высокая вероятность невозврата дебиторской задолженности. Стоит пересмотреть политику ведения отношений с дебиторами и вложить часть отвлеченных средств в запасы, поиск новых более платежеспособных контрагентов, совершить кратковременное вложение с целью получения прибыли.

3.Период погашения дебиторской задолженности:

Период погашения = (ДЗ х Д) : Выручка (3)

где Д – длительность анализируемого периода, дни.

Период погашения $_{2015}$ = 98,63 дней.

Период погашения $_{2016}$ = 169,01 дней.

Чем выше данный показатель, тем выше риск невозврата задолженности от покупателей и заказчиков.

Данный рост периода погашения дебиторской задолженности на Московском филиале ПАО «ТД «Русский Холодъ» может свидетельствовать о наличии в списке контрагентов рассматриваемого филиала недостаточно платежеспособных. Следует снизить долю поставляемой им продукции и увеличить поставки тем покупателям и заказчикам, что оплачивают поставленную им продукцию в срок и в полном объеме.

4.Период оборота (оборачиваемость) дебиторской задолженности:

Оборачиваемость дебиторской задолженности = Выручка : ДЗ (4)

Оборачиваемость $_{2015}$ = 3,65 оборотов.

Оборачиваемость $_{2016}$ = 2,13 оборотов.

Несмотря на практически равные значения дебиторской задолженности 734 047 тысяч рублей и 775 426 тысяч рублей, рост суммы запасов со 131 621 до 172 044 тысяч рублей, даже увеличение стоимости основных средств с 81 634 до 183 061 тысяч рублей соответственно в 2015 году и в 2016 году,

оборачиваемость дебиторской задолженности Московского филиала ПАО «ТД «Русский Холодъ» сильно снизилась за 2016 год.

Данный факт сказывается отрицательно на ликвидности предприятия, сумме прибыли, привлекательности заключения сделок с другими новыми контрагентами, негативно на экономическом состоянии филиала в целом.

Так как коэффициент оборачиваемости дебиторской задолженности показывает скорость ее погашения в организации, то по рассчитанным данным можно утверждать, что в отчетном периоде филиал стал гораздо медленнее, на 1,52 оборота, получать оплату за проданную им продукцию.

За 2016 год Московский филиал ПАО «ТД «Русский Холодъ» 2 раза получил оплату в размере среднего остатка неоплаченной задолженности в противовес 2015 году – 3,6 раз за весь год. Следовательно, эффективность работы с покупателями и заказчиками в части взыскания дебиторской задолженности за 2016 год снизилась или увеличились сроки продажи продукции в кредит.

5.Доля сомнительной задолженности в составе дебиторской задолженности:

Доля сомнительной задолженности = СДЗ : ДЗ (5)

Где СДЗ – сомнительная дебиторская задолженность.

На Московском филиале ПАО «ТД «Русский Холодъ» невозможно рассчитать данный показатель в связи с отсутствием сомнительной задолженности у филиала.

Этот показатель характеризует качество дебиторской задолженности. Рост задолженности покупателей и заказчиков, который отчетливо видно из анализа отчетности за 2015-2016 гг, может привести к появлению сомнительной дебиторской задолженности, а следовательно к снижению качества дебиторской задолженности в целом и снижению ее ликвидности.

6.Отношение дебиторской задолженности к объему продаж (коэффициент дебиторской задолженности):

Коэффициент дебиторской задолженности = ДЗ : Выручка (6)

Коэффициент дебиторской задолженности $_{2015}$ = 0,39 рублей.

Коэффициент дебиторской задолженности $_{2016}$ = 0,48 рублей.

Как и все предыдущие, этот показатель также характеризуют политику в отношении взыскания дебиторской задолженности недостаточно эффективной на Московском филиале ПАО «ТД «Русский Холодъ», потому что в 2015 году величина неоплаченной продукции на 1 рубль продаж составляла 39 копеек, а в 2016 году увеличилась на 9 копеек.

3.3 Анализ соотношения дебиторской и кредиторской задолженности

Состояние дебиторской и кредиторской задолженности, их размеры и качество оказывают сильное влияние на финансовое организации. Поэтому для улучшения финансового положения организации необходимо следить за соотношением дебиторской и кредиторской задолженности.

Анализ данных дебиторской и кредиторской задолженности проводится на основе данных внутреннего учета, бухгалтерского баланса и приложения к бухгалтерскому балансу.

Сравнение дебиторской и кредиторской задолженности необходимая часть анализа по тем причинам, что:

1. Дебиторская задолженность является источником погашения кредиторской задолженности анализируемого предприятия;

2. Кредиторская задолженность является источником покрытия дебиторской задолженности.

Для эффективного управления дебиторской задолженностью на предприятии должно выполняться условие рационального соблюдения соотношения сумм дебиторской задолженности и кредиторской задолженности. Для лучшего функционирования предприятия дебиторская задолженность должна превышать кредиторскую задолженность, но в пределах норм.

Таблица 18 – Анализ соотношения дебиторской и кредиторской задолженности

Наименование	На 31.12.2015	На 31.12.2016	Изменение
	тыс.руб.	тыс.руб.	тыс.руб.
Дебиторская задолженность	734 047	775 426	41 379
Кредиторская задолженность	972 614	1 127 906	155 292

Как видно из данных, приведенных в таблице 18, в Московском филиале ПАО «ТД «Русский Холодъ» данное условие не выполняется. Кредиторская задолженность превышала дебиторскую в 2015 году и продолжает превышать в 2016 году. Даже несмотря на увеличение суммы дебиторской задолженности в течение 2016 года, так как сумма кредиторской задолженности тоже возросла.

Сумма кредиторской задолженности превышает сумму дебиторской задолженности в 2016 году в 1,5 раза (1 127 906 : 775 426) по сравнению с 2015 годом – в 1,3 раза (972 614 : 734 047). Такое превышение свидетельствует о нестабильном финансовом состоянии филиала, принимая во внимание тот факт, что превышение имеет тенденцию к росту.

Дебиторская задолженность – важнейший источник погашения кредиторской задолженности. А данные показатели говорят о том, что инкассация дебиторской задолженности в Московском филиале ПАО «ТД «Русский Холодъ» по срокам и суммам не сочетается с планируемым погашением кредиторской задолженности. Следовательно, падает уровень платежеспособности филиала по обязательствам, возникающим извне.

По итогам изучения структуры и динамики дебиторской и кредиторской задолженности Московского филиала ПАО «ТД «Русский Холодъ» можно сделать следующие выводы:

1.Структура дебиторской и кредиторской задолженности в 2015-2016 гг. может быть охарактеризована как нестабильная;

2.В 2016 г. произошло значительное увеличение дебиторской и кредиторской задолженности, что связано с ослаблением расчетно-платежной дисциплины;

3.Объем кредиторской задолженности значительно превышает объем дебиторской задолженности, это свидетельствует о недостаточности у

филиала средств для погашения срочных долгов и вероятности уплаты штрафных санкций кредиторам;

4.Очень велика задолженность другим филиалам, это может привести к снижению эффективности работы других филиалов Концерна «Русский Холодъ».

Вторым условием эффективного управления дебиторской задолженностью является сопоставимость оборачиваемости дебиторской и кредиторской задолженности. Средняя продолжительность одного оборота в днях кредиторской задолженности должна быть меньше, чем продолжительность оборота дебиторской задолженности, а среднее число оборотов дебиторской задолженности должно превышать оборачиваемость кредиторской задолженности.

Анализируемый филиал заинтересован в ускорении оборачиваемости дебиторской задолженности, то есть в ускорении получения оплаты за выполненные работы от заказчиков, и в сокращении периода оборота кредиторской задолженности в днях, то есть в ускорении оплаты задолженностей филиала. Проанализируем показатели оборачиваемости дебиторской и кредиторской задолженности Московский филиал ПАО «ТД «Русский Холодъ» за 2015-2016 гг.

Таблица 19 – Анализ показателей оборачиваемости дебиторской и кредиторской задолженности

Наименование показателя	2015 год	2016 год	Изменение, + , -
Оборачиваемость дебиторской задолженности, в оборотах	3,65	2,13	- 1,52
Оборачиваемость кредиторской задолженности, в оборотах	1,23	0,77	- 0,46
Разница	2,42	1,36	- 1,06
Период оборота дебиторской задолженности, дни	99	169	+ 70
Период оборота кредиторской задолженности, дни	297	474	+ 177
Разница	- 198	- 305	+ 107

По данным, рассчитанным в таблице 19 видно, что все показатели за 2016 год ухудшили свое значение, они снизились. Снизилось число оборотов

дебиторской задолженности на 1,52 оборота, но положительным остается факт превышения количества оборотов дебиторской задолженности над кредиторской на 1,36 оборота даже в 2016 году.

Период оборота кредиторской задолженности в днях преобладал над дебиторской в 2015 году на 198 дней, в 2016 году продолжилась та же тенденция – на 305 дней.

Период оборота кредиторской задолженности в 2016 году составил 474 дня. Эта цифра говорит нам о том, что те долги, которые необходимо было оплатить филиалу в течении 2016 года, не полностью были оплачены. И чтобы осуществить эту оплату при стабильном экономическом положении филиала, потребовалось бы больше года еще на 109 дней или на 3,5 месяца.

Суммы дебиторской задолженности филиала не хватает покрыть кредиторскую, поэтому в раздела баланса мы видим, что руководство решило взять краткосрочный займ в размере 11 000 тысяч рублей.

По итогам анализа оборачиваемости дебиторской и кредиторской задолженности Московского филиала ПАО «ТД «Русский Холодъ» можно сделать следующие выводы:

1. В 2016 г. произошло резкое замедление оборачиваемости как дебиторской, так и кредиторской задолженности;

2. Объем дебиторской задолженности значительно меньше кредиторской, поэтому даже при более быстрых темпах ее оборачиваемости не хватает средств для расчетов с кредиторами.

Обобщая результаты анализа дебиторской и кредиторской задолженности Московского филиала ПАО «ТД «Русский Холодъ», необходимо отметить, что в 2016 году управление дебиторской задолженностью на предприятии было менее эффективным, чем в прошлом 2015 году. Об этом свидетельствует увеличение абсолютной величины дебиторской и кредиторской задолженности и резкое замедление их оборачиваемости. Увеличился разрыв между величиной дебиторской и кредиторской задолженностью в пользу последней.

3.4 Рекомендации по совершенствованию бухгалтерского учета расчетов с покупателями и заказчиками

В МФ ПАО «Торговый Дом «Русский Холодъ» хорошо организована служба внутреннего контроля и бухгалтерская служба. Свидетельством данного факта является правильность оформления договоров, правильность оформления первичной документации расчетов с покупателями и заказчиками, правильность хранения первичных документов и соблюдение сроков их хранения в архиве филиала, соблюдение правил по времени и процедуре их уничтожения, следование всем правилам инвентаризации по расчетам с покупателями и заказчиками.

Финансовый отдел филиала хорошо оснащен в техническом плане: применяется автоматизированная форма учета, созданная на базе использования персонального компьютера, организованы автоматизированные места работы для каждого сотрудника бухгалтерии и для каждого участка учета товаров, работ и услуг. Данные разделы ведения бухгалтерского учета не нуждаются в совершенствовании.

Однако есть области учета и аудита в МФ ПАО «Торговый Дом «Русский Холодъ», на которые стоит обратить внимание и внести соответствующие изменения в привычный алгоритм учета расчетов с покупателями и заказчиками.

Бухгалтерский учет осуществляется с использованием программы «1С:Предприятие 7.0». Для того чтобы упростить и ускорить обработку данных, повысить достоверность, эффективность и качество ведения бухгалтерского учета на предприятии, следует перейти на новую, последнюю версию данной программы - «1С:Предприятие 8.0», в которой отражены в большем объеме основные требования, предъявляемые к ведению бухгалтерского учета.

Данный филиал больше ориентируется на розничную торговлю, реализую свою продукцию и заключая договора с малыми предприятиями. Но также в списке покупателей имеются и оптовые. Поэтому логично

включить в аналитический учет разделение на малых и крупных дебиторов с целью постоянного следствия за сроками возникновения и погашения дебиторской задолженности оптовых покупателей.

В ходе аудиторской проверки Смирновым Н.А. среди операций по учету расчетов с покупателями и заказчиками в Московском филиале ПАО «ТД «Русский Холодъ», выборочно подвергнутым проверке, были выявлены такие хозяйственные операции, которые не подтвердили своей обоснованности наличием соответствующих первичных документов. Этот факт указывает на низкий уровень контроля за документооборотом в одном из главных и самом объемном разделе ведения бухгалтерского учета в этом филиале – учет расчетов с покупателями и заказчиками, потому что основная деятельность филиала заключается в реализации производимой им пищевой продукции.

Исходя из сложившейся ситуации, работникам бухгалтерии участка, ответственного за ведение учета расчетов с покупателями и заказчиками, необходимо усилить контроль за его документооборотом. Возможные пути реализации поставленной задачи – это проведение сверок наличия всех необходимых документов:

- в конце каждой недели по операциям, проведенным за период этой недели;

- по окончании исполнения каждого договора поставки;

- выборочным путем в конце каждого месяца по оптовым покупателям;

- выборочным путем в конце каждого месяца по малым покупателям;

- выборочным путем ежеквартально по всей задолженности покупателей и заказчиков за анализируемый период.

Также выявились недочеты в документальном подтверждении расходов на продажу, что отразилось в бухгалтерском учете по счету 76 «Расчеты с разными дебиторами и кредиторами». В этом случае следует аналогичным образом усилить и выстроить контроль за документооборотом – проверять

наличие первичных документов, подтверждающих факт совершения хозяйственной операции:

- в конце каждой недели по операциям, проведенным за период этой недели;

- по окончании исполнения каждого договора на оказание услуг, заключенного с дебитором;

- выборочным путем в конце каждого месяца по каждому отдельному дебитору;

- выборочным путем ежеквартально по всей дебиторской задолженности за анализируемый период.

3.5 Предложения по оптимизации дебиторской задолженности

Самым распространенным способом уменьшения риска неуплаты дебиторской задолженности является предложение по увеличению количества покупателей и заказчиков.

Рассматривая оборотно-сальдовую ведомость Московского филиала ПАО «ТД «Русский Холодъ» по счету 62 за 2016 год, приходим к выводу, что данная мера уменьшения риска неуплаты дебиторской задолженности уже используется в организации.

В каждом договоре о поставке указываются сроки оплаты за поставленную покупателям продукцию. Но не всегда дебиторы имеют возможность оплатить свою задолженность перед филиалом в срок. Поэтому на начальной стадии работы с просроченной задолженностью следует вести дистанционные процедуры, направленные на погашение долга.

К данным процедурам относят следующие:

- телефонные звонки;

- письма-уведомления;

- факсы-уведомления.

На ранней стадии необходимо проинформировать должников об их обязанностях по уплате долгов, начислению пеней за невыполнение условий договора и мотивировать их к выплате.

Если данный способ не приводит к поставленным результатам, следует применить более действенные методы. Таким методом может стать обращение к услугам коллекторских агентств. В таком случае, необходимо дать определение этому термину.

Большинство коллекторских агентств существуют и работают как агентства кредитора, и собирают долги за вознаграждение, формирующееся согласно количеству собранных финансовых средств в форме выплаты определённых заранее процентов от общей суммы. В данном случае возможно два варианты сотрудничества с коллекторским агентством.

При первом - коллекторское агентство представляет собой посредника между кредитором, то есть Московским филиалом ПАО «ТД «Русский Холодъ», и должником, то есть покупателем, берущего на себя обязательство проводить работу по возврату долга за определённый процент.

И второй вариант – коллекторское агентство приобретает долги у филиала, который не сумел по тем или иным причинам взыскать их самостоятельно, за некоторый процент от общей суммы долга, и затем взыскивает с дебитора-должника всю сумму его долга перед филиалом.

По данным таблицы 15 видно, что средняя величина дебиторской задолженности за анализируемый 2016 год увеличилась на 237 699 тысяч рублей с 517 037,5 до 754 736,5 тысяч рублей при одновременном уменьшении выручки на 278 100 тысяч рублей с 1 885 524 до 1 607 424 тысяч рублей.

Для того, чтобы в короткий снизить уровень дебиторской задолженности в 2016 году до уровня 2015 года, следует воспользоваться вторым вариантом сотрудничества с коллекторским агентством. Для этого необходимо:

- выбрать коллекторское агентсво;

- выяснить условия сотрудничества;

- прийти к соглашению в плане прав и обязанностей каждой из сторон, указанных в договоре;

-подписать договор о выполнении работы.

Таким образом, коллекторское агентство выкупает у Московского филиала ПАО «ТД «Русский Холодъ» долги размером в 237 700 тысяч рублей, за минусом 5% от этой суммы, как платы за проводимую ими работу, то есть 11 885 тысяч рублей (средний процент может колебаться от 5 до 10). В результате дебиторская задолженность должна уменьшиться на 225 815 тысяч рублей.

На эту сумму можно предложить для выкупа долги следующих покупателей:

1) АЗС ТВ ОО – 86 114,46 тысяч рублей;

2) Захарова А.Ф. ИП – 24 761,71 тысяч рублей;

3) Матрица ООО Дмитров – 51 100,74 тысяч рублей;

4) ТОН ООО (Ю/Л) – 23 858,21 тысяч рублей;

5) Хомко Т.В. ИП – 30 618,22 тысяч рублей;

6) Хуторок 2 ООО – 21 246,66 тысяч рублей.

Таблица 20 – Повторный анализ дебиторской задолженности

Показатель	2015 год	2016 год	Изменение
1.Выручка, тыс.руб.	1 885 524	1 607 424	- 278 100
2.Средняя величина дебиторской задолженности, тыс.руб.	517 037,5	528 921,5	11 884
3.Средняя величина сомнительной дебиторской задолженности, тыс.руб.	-	-	-
4.Отношение дебиторской задолженности к выручке, %	27,4	32,9	5,5
5.Период оборота дебиторской задолженности, дни	99	118	19
6.Доля сомнительной дебиторской задолженности в общем объеме задолженности, %	-	-	-

После того, как данное мероприятие будет проведено на Московском филиале ПАО «ТД «Русский Холодъ» необходимо выяснить, к каким результатам оно привело. С этой целью необходимо провести в очередной раз анализ дебиторской задолженности как в таблице 15, но с изменившимися данными.

Поставленная цель будет почти достигнута – выровнять показатели дебиторской задолженности 2015 и 2016 годов:

- отношение дебиторской задолженности к выручке – 27,4% и 32,9% соответственно;

- период оборота дебиторской задолженности - 99 и 118 дней соответственно.

Сумма, уплаченная коллекторским агентством, в размере 225 815 тысяч рублей. руководство филиала может использовать на различные цели:

1) затратить на покупку сырья для производства;

2) затратить на покупку нового более мощного оборудования;

3) открыть краткосрочный депозит в банке с целью получения дохода;

4) погасить кредит и проценты по кредиту, оставшеюся сумму использовать на любой из трех вышеперечисленных пунктов.

Чтобы использовать деньги на закупку сырья, необходимо удостовериться в целесообразности данной процедуры, то есть провести опрос среди покупателей – нуждаются ли они в большем количестве продукции, производимой на производстве филиала.

Второй метод целесообразнее относительно затрат производства: новое оборудование будет позволять экономить на энергии, снижая производственные расходы, и на сырье, снижая количества брака.

Рассматривая третий случай, можно воспользоваться данными по сайту банка ЮниКредит. Данный банк предлагает разместить вклад в рублях на 6 месяцев под 9% годовых, то есть 4,5% за 6 месяцев. Рассчитываем доход: 225 815 тысяч рублей * 4,5% /100 = 10 161, 675 тысяч рублей. Сумма на выходе: 225 815 тысяч рублей + 10 161, 675 тыс. руб. = 235 976,675 тыс. руб.

Последний вариант использования поступивших средств – погасить вначале займ, затем использовать оставшуюся сумму по усмотрению руководства. Обращаюсь к балансу за 2016 год, определяем сумму займа и процентов к выплате: 11 000 тысяч рублей + 212 тысяч рублей = 11 212 тысяч рублей. В итоге сумма к использованию на выбор из первого по третий пункты составила 214 603 тысячи рублей.

В дальнейшем для профилактики возникновения просроченной дебиторской задолженности в Московском филиале ПАО «ТД «Русский Холодъ» следует постоянно сотрудничать с коллекторским агентством по первому варианту, а именно проводить агентству работу по возврату долга не выкупая его.

Заключение

Подводя итог всей проведенной работе, необходимо обобщить всю полученную и проанализированную информацию по учету расчетов с покупателями и заказчиками в Московском филиале ПАО «ТД «Русский Холодъ».

Все цели и задачи, поставленные вначале работы, в каждой из глав были достигнуты и целиком раскрыты.

Во второй главе первой задачей было изучить учет расчетов с покупателями и заказчиками. Определено, что в структуре бухгалтерии Московского филиала ПАО «ТД «Русский Холодъ» создан и работает расчетный отдел, который производит обработку первичной документации, производит расчеты с покупателями и заказчиками, формирует и отправляет платежные поручения.

Также рассмотрен синтетический и аналитический учет расчетов с покупателями и заказчиками, который показал, что синтетический учет ведется на активно-пассивном счете 62 «Расчеты с покупателями и заказчиками», также может использоваться счет 76 «Расчеты с разными дебиторами и кредиторами». Аналитический учет ведется по следующим категориям: краткосрочная и долгосрочная дебиторская задолженность, в разрезе покупателей и по каждому долгу, в разрезе даты погашения, авансам, полученным от покупателей. Рассмотрена структура документального оформления расчетов с покупателями и заказчиками, использующаяся сотрудниками бухгалтерии в МФ ПАО «ТД «Русский Холодъ».

Бухгалтерский учет расчетов с покупателями и заказчиками на Московском филиале ПАО «ТД «Русский Холодъ» ведется в соответствии с основными нормативными документами, регулирующими бухгалтерский учет. По итогам проверки расчетов бухгалтерии Московского филиала ПАО «ТД «Русский Холодъ», было сделано четыре замечания, которые необходимо исправить и принять в дальнейшем к сведению:

1) к бухгалтерскому учету принимается оплата услуг сторонних организаций, производственная направленность которых не подтверждена;

2) Московский филиал ПАО «ТД «Русский Холодъ» в составе расходов по обычным видам деятельности учитываются прочие расходы;

3) нарушен порядок документального подтверждения расходов на продажу;

4) нарушен порядок проведения взаимозачетов.

Рекомендация по совершенствованию бухгалтерского учета расчетов с покупателями и заказчиками бухгалтерии филиала – усилить, сделать более тщательным и частым внутренний контроль за его документооборотом.

В третьей главе проведен полный анализ дебиторской задолженности и предложены способы ее оптимизации. Сделаны следующие выводы: увеличение суммы дебиторской задолженности за анализируемый 2016 год при одновременном снижении ее качества, а именно:

1) уменьшение выручки;

2) увеличение кредиторской задолженности и её превышение над дебиторской;

3) замедление периода погашения в 1,7 раза;

4) снижение оборачиваемости в 1,7 раз;

5) наибольшая доля в оборотных активах.

Все это показывает нестабильное финансовое положение компании, снижение ликвидности, платежеспособности и отток средств из филиала, которые можно было использовать в производственном цикле, увеличивая выручку и поднимая прибыль.

Чтобы выйти из сложившейся ситуации и вернуться для начала к показателям прошлого, Московскому филиалу ПАО «ТД «Русский Холодъ» было предложено сотрудничать с коллекторским агентством, в чьи функции работы входит работа по возврату долгов. Рассмотрен следующий вариант: продать агентству дебиторские долги в размере 237 700 тысяч рублей, после чего выйти на уровень показателей дебиторской задолженности 2015 года.

После проведенной процедуры на расчетном счете у Московского филиала ПАО «ТД «Русский Холодъ» образуется сумма в 225 815 тысяч рублей. Руководство филиала может использовать на свое усмотрение. Были предложены сферы инвестиций этой суммы:

1) затратить на покупку сырья для производства;

2) затратить на покупку нового более мощного оборудования;

3) открыть краткосрочный депозит в банке с целью получения дохода;

4) погасить кредит и проценты по кредиту, оставшеюся сумму использовать на любой из трех вышеперечисленных пунктов.

Список использованных источников

1. Гражданский кодекс РФ (часть первая) от 30.11.1994 г., № 51-ФЗ (ред. от 23.05.2016 г.): принят Государственной Думой 21 октября 1994 г. [Электронный ресурс]. – Режим доступа: URL: http://base.consultant.ru/ (дата обращения: 05.04.2017).

2. Налоговый кодекс РФ (часть первая) от 31.07.1998 г., № 146-ФЗ (ред. от 08.06.2016 г.): принят Государственной Думой 16 июля 1998 г. [Электронный ресурс]. – Режим доступа: URL: http://base.consultant.ru/ (дата обращения: 05.04.2017).

3. Федеральный закон «О бухгалтерском учёте» от 06.12.2011 г., № 402-ФЗ (ред. от 04.11.2015 г.): принят Государственной Думой 22 ноября 2011 г. [Электронный ресурс]. – Режим доступа: URL: http://base.consultant.ru/ (дата обращения: 05.04.2017).

4. Приказ Минфина РФ «Об утверждении положений по бухгалтерскому учёту» (вместе с «Положением по бухгалтерскому учёту «Учётная политика организации» (ПБУ 1/2008)», «Положением по бухгалтерскому учёту «Изменения оценочных значений» (ПБУ 21/2008)» от 06.10.2008 г., № 106н (ред. от 06.04.2016 г.) [Электронный ресурс]. – Режим доступа: URL: http://base.consultant.ru/ (дата обращения: 05.04.2017).

5. Приказ Минфина РФ «Об утверждении Положения по бухгалтерскому учёту «Бухгалтерская отчётность организации» (ПБУ 4/99)» от 06.07.1999 г., № 43н (ред. от 08.11.2010 г.) [Электронный ресурс]. – Режим доступа: URL: http://base.consultant.ru/ (дата обращения: 05.04.2017).

6. Приказ Минфина РФ «Об утверждении Плана счетов бухгалтерского учёта финансово-хозяйственной деятельности организаций и Инструкции по его применению» от 31.10.2000 г., № 94н (ред. от 08.11.2010 г.) [Электронный ресурс]. – Режим доступа: URL: http://base.consultant.ru/ (дата обращения: 05.04.2017).

7. Приказ Минфина РФ «Об утверждении Положения по ведению бухгалтерского учёта и бухгалтерской отчётности в Российской Федерации»

от 29.07.1998 г., № 34н (ред. от 24.12.2010 г.) [Электронный ресурс]. – Режим доступа: URL: http://base.consultant.ru/ (дата обращения: 05.04.2017).

8. Положение по бухгалтерскому учету «Доходы организации» ПБУ 9/99, утвержденное Приказом Минфина России от 06.05.1999 N 32н (ред. от 27.04.2013).

9. Положение по бухгалтерскому учету «Расходы организации» ПБУ 10/99, утвержденное Приказом Минфина России от 06.05.1999 N 33н (ред. от 27.04.2013).

10. Приказ Минфина РФ от 31.10.2000 N 94н «Об утверждении Плана счетов бухгалтерского учета финансово-хозяйственной деятельности организаций и Инструкции по его применению» (ред. от 08.11.2010).

11. Указание ЦБ РФ от 20.06.2007 № 1843-У «О предельном размере расчетов наличными деньгами и расходовании наличных денег, поступивших в кассу юридического лица или кассу индивидуального предпринимателя» (с изменениями и дополнениями).

12. Положение «О порядке ведения кассовых операций с банкоматами и монетой Банка России на территории Российской Федерации», утвержденное Центробанком РФ от 12.10.2011 г. N 373-П.

13. Положение ЦБ РФ от 3 октября 2002 г. № 2-П «О безналичных расчетах в Российской Федерации» (в ред. от 02.03.2008).

14. Анализ финансовой отчетности: учеб. пособие / О.В. Ефимова [и др.]. – М.: Издательство «Омега-Л», 2014. – 388 с

15. Богаченко В.М. Бухгалтерский учет/ В.М. Богаченко. – М.: Феникс, 2015. – 350 с.

16. Букина О.А. Азбука бухгалтера. От аванса до баланса/ О.А. Букина. – М.: Феникс, 2014. – 311 с.

17. Бабаев Ю.А. Бухгалтерский финансовый учёт: учебник / Ю.А. Бабаев, Л.Г Макарова, А.М. Петров,отв. ред. Ю.А. Бабаев. – 5-е изд., перераб. и доп. – М.: НИЦ ИНФРА-М, 2016. – 463 с.

18. Бухгалтерский учет / Под ред. П.С. Безруких. – М., 2010- 340 с.

19. Вахрушина М.А. Бухгалтерский управленческий учет/М.А. Вахрушина. – М.: ИКФ Омега-Л, 2009. – 570с.

20. Вещунова Н.А. Бухгалтерский и налоговый учет / Н.А. Вещунова. - М.: Проспект, 2014. – 270 с.

21. Гетьман В.Г. Бухгалтерский финансовый учет / В.Г. Гетьман, В.А. Терехова. – М.: Дашков и Ко, 2014. - 240 с.

22. Гетьман В.Г. Бухгалтерский учет: учебник/ В.Г. Гетьман. – М.: Инфра - М, 2015 - 340 с.

23. Голикова Е.И. Бухгалтерский учет и бухгалтерская отчетность: реформирование / Е.И. Голикова. – М.: Дело и Сервис, 2013. – 320 с.

24. Гомола А.И. Бухгалтерский учет/ А.И. Гомола, В.Е. Кириллов, С.В. Кириллов. – М.: Академия, 2014. – 190 с.

25. Ефимова О. В. Финансовый анализ. / О. В. Ефимова. М.: Бухгалтерский учет, 2013. – 250 с.

26. Жилкина А.Н. Управление финансами. Финансовый анализ предприятия: учебник /А.Н. Жилкина. – М.: Инфра-М, 2013. – 332 с.

27. Казакова Н.А. Аудит: теория и практика: учебник для бакалавров/ Н.А. Казакова. – М.: Юрайт, 2015 – 180 с.

28. Керимов В.Э. Бухгалтерский финансовый учет: учебник/ В.Э. Керимов. – Дашков и Ко. – 2015. – 345 с.

29. Петров А.М.- Учет и анализ: учебник/ А.М. Петров. –М.: Инфра-М, 2015 – 255 с.

30. Переверзев М. П. Бухгалтерский учет / М. П. Переверзев, А. М. Лунева; под общ.ред. М. П. Переверзева. - М. : ИНФРА-М, 2013. – 240 с.

ПРИЛОЖЕНИЯ

Выпускная квалифицированная работа выполнена мною самостоятельно. Использование материалов и других научных источников в работе имеют ссылки на них.

Отпечатано в трех экземплярах.

Список литературы (библиография) __ наименований.

Электронный вариант выпускной квалификационной работы сдан на кафедру, размещен в электронно-библиотечной системе Академии.

«____» _____20___ г _____ _____
(подпись) (расшифровка подписи)